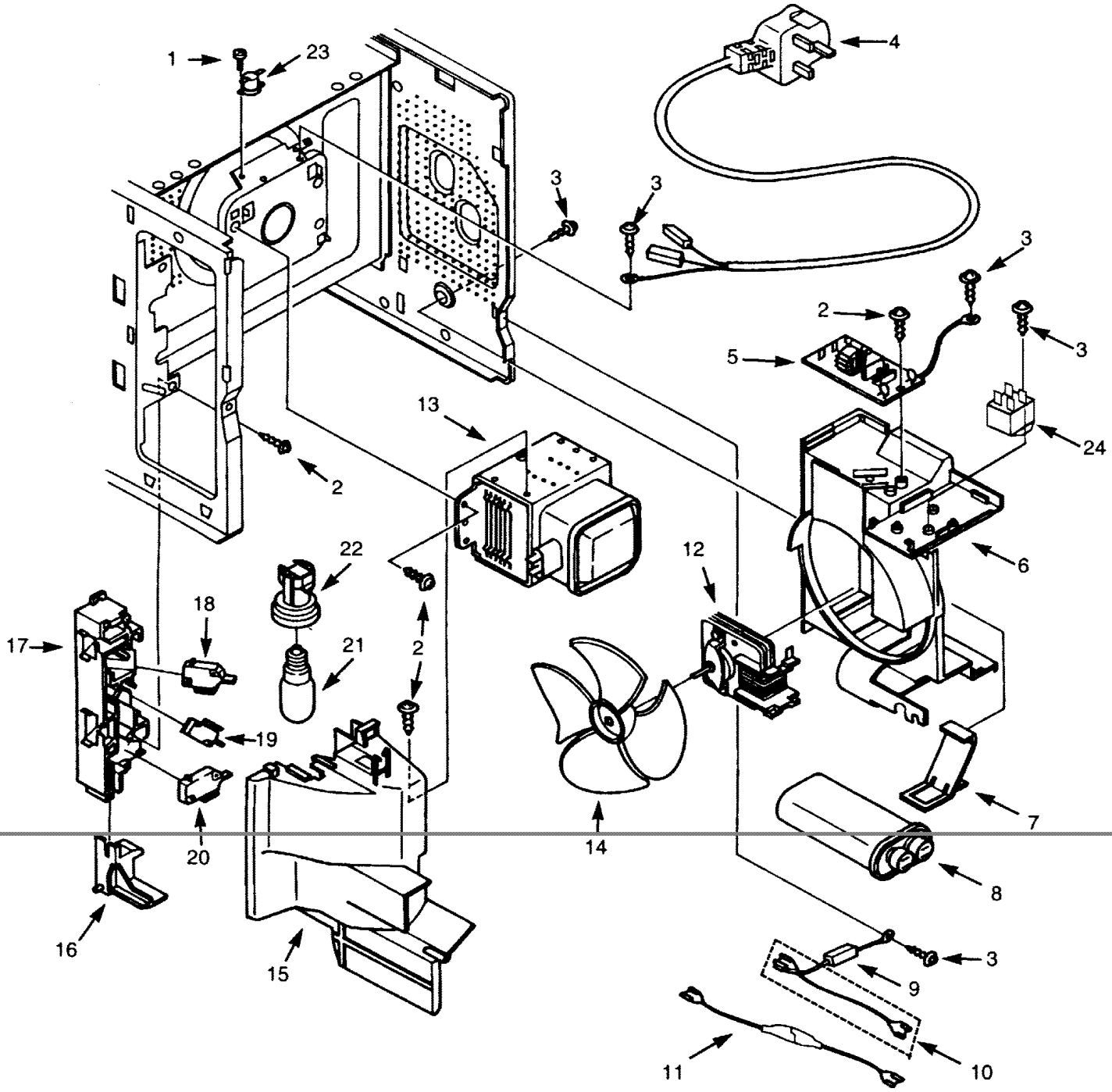
1
23
4
3
3
3
2
5
3
24
13
2
6
22
12
18
17
21
2
19
20
14
7
8
16
15
3
9
11
10