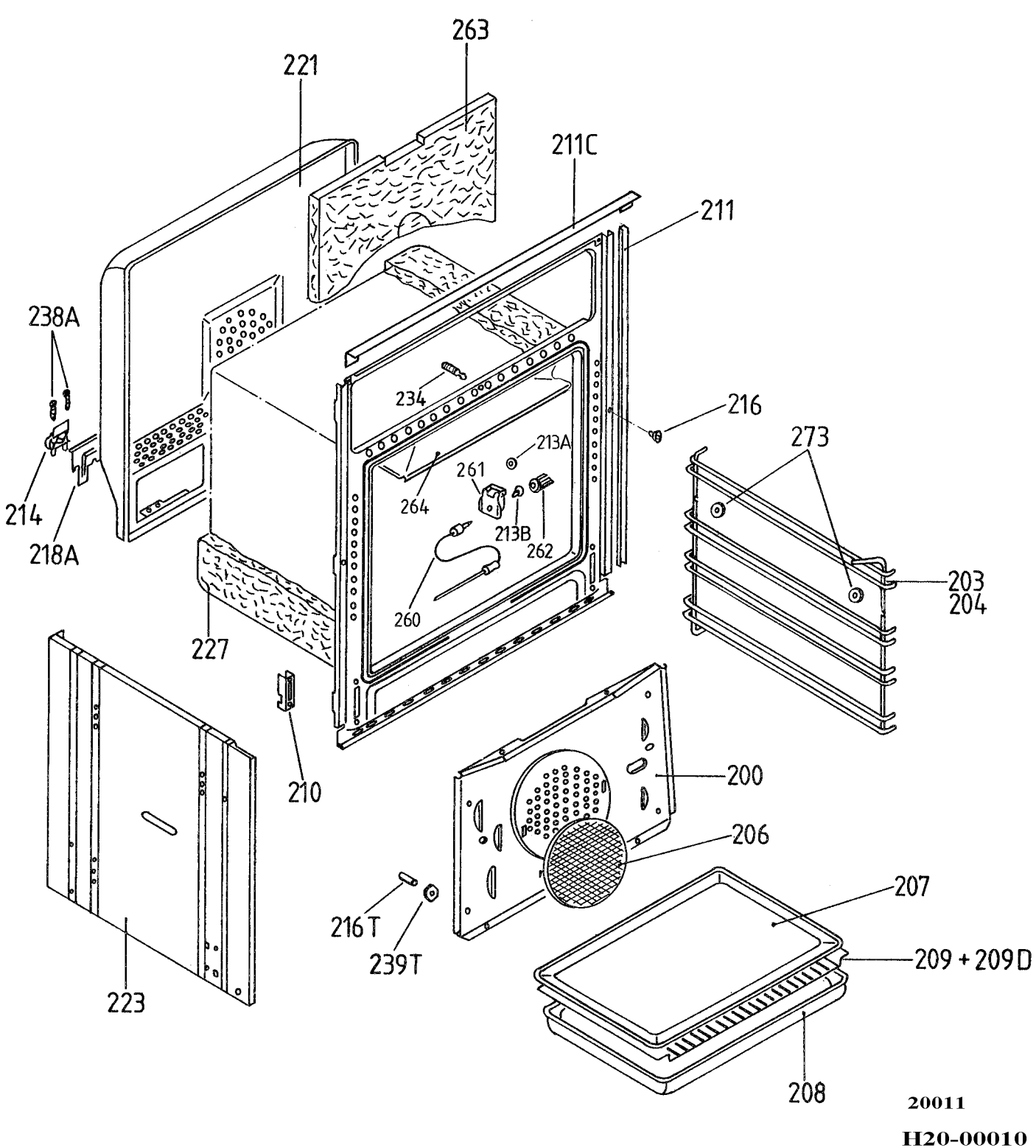
263
221
211C
211
238A
234
216
213A
273
261
264
214
213B
262
218A
203
204
260
227
210
200
206
207
216T
239T
209 + 209D
223
208
20011
H20-00010