F 03
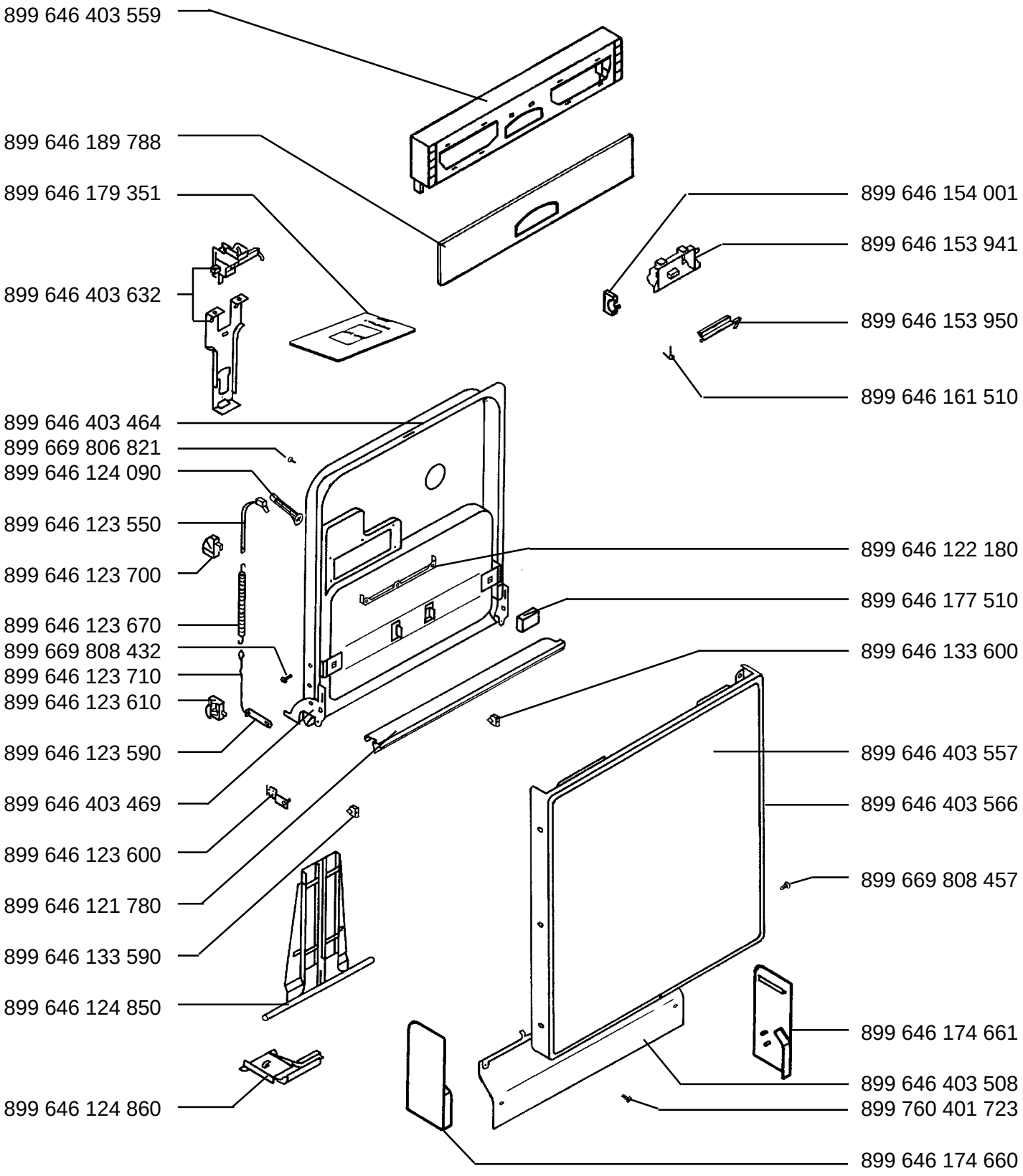
ESF 640 - w Prod.-Nr. 911 232 184 -PT-ES-