H 07
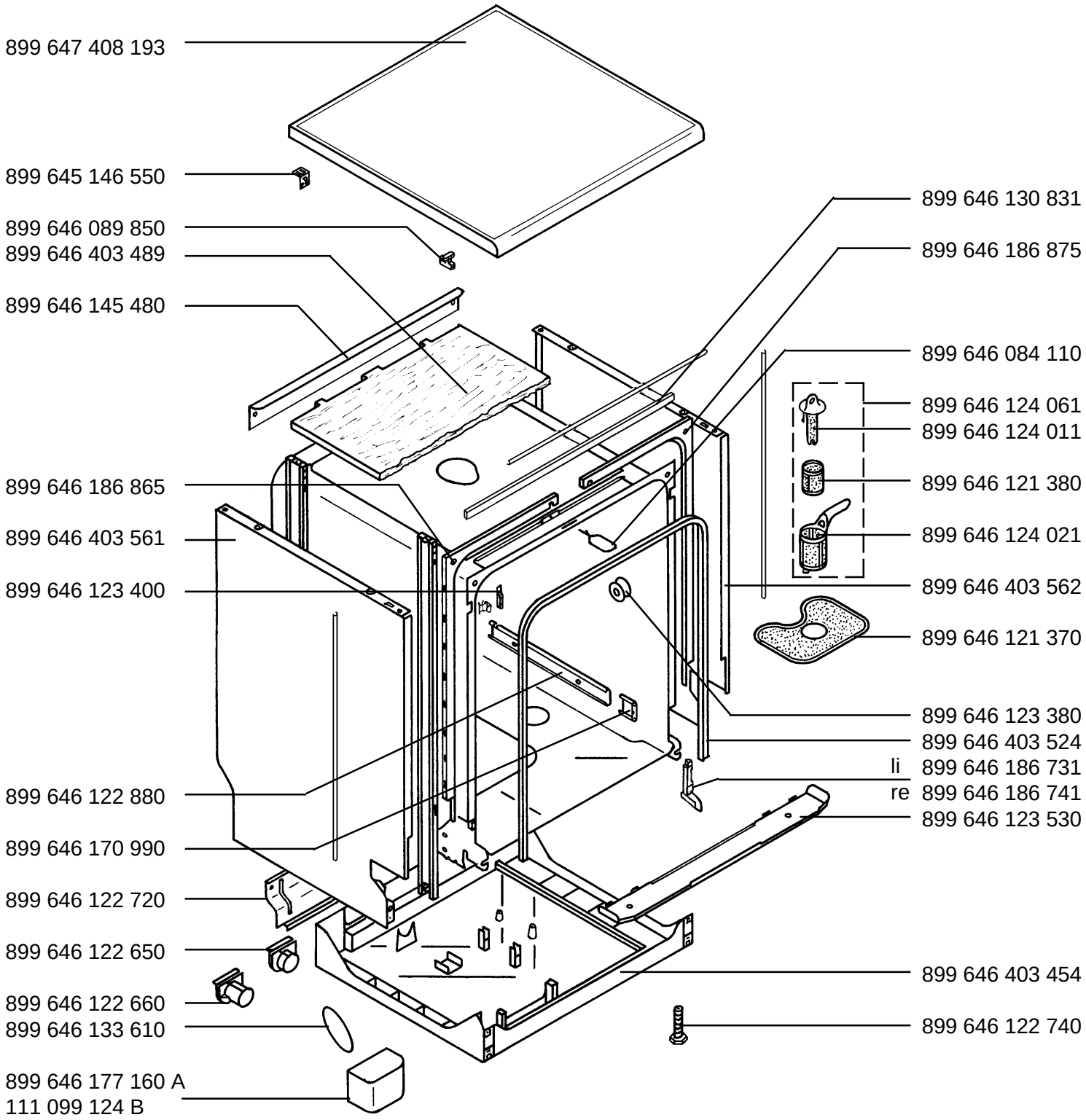
ESF 645 - w	Prod.-Nr. 911 232 193	A	-ES-
ESF 645 - w	Prod.-Nr. 911 232 193 01	B	-ES-