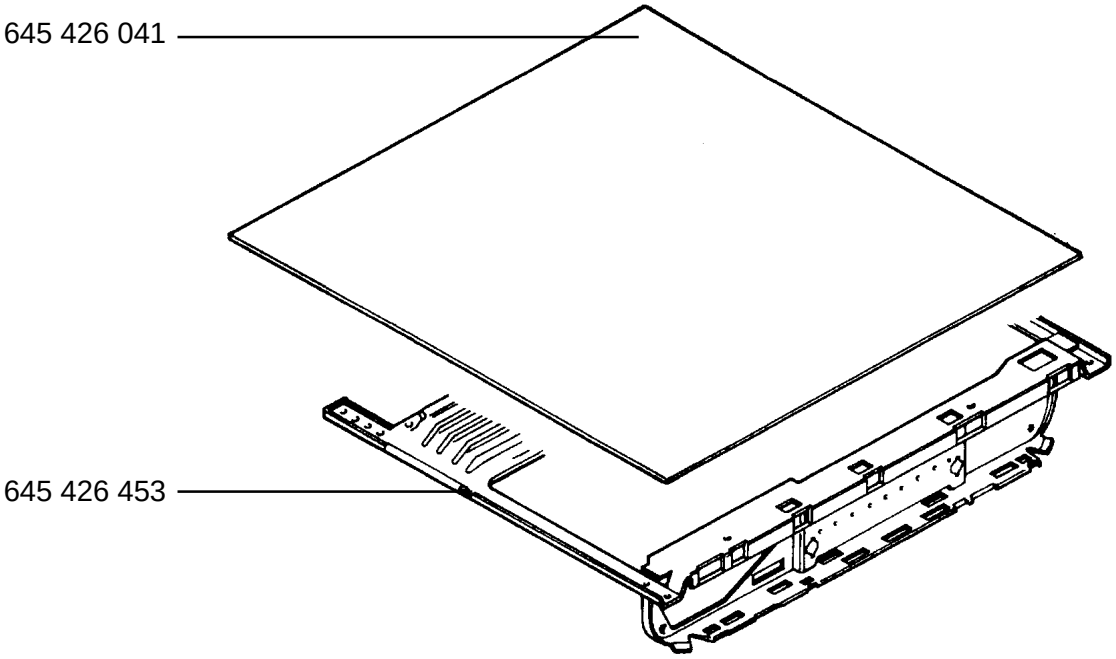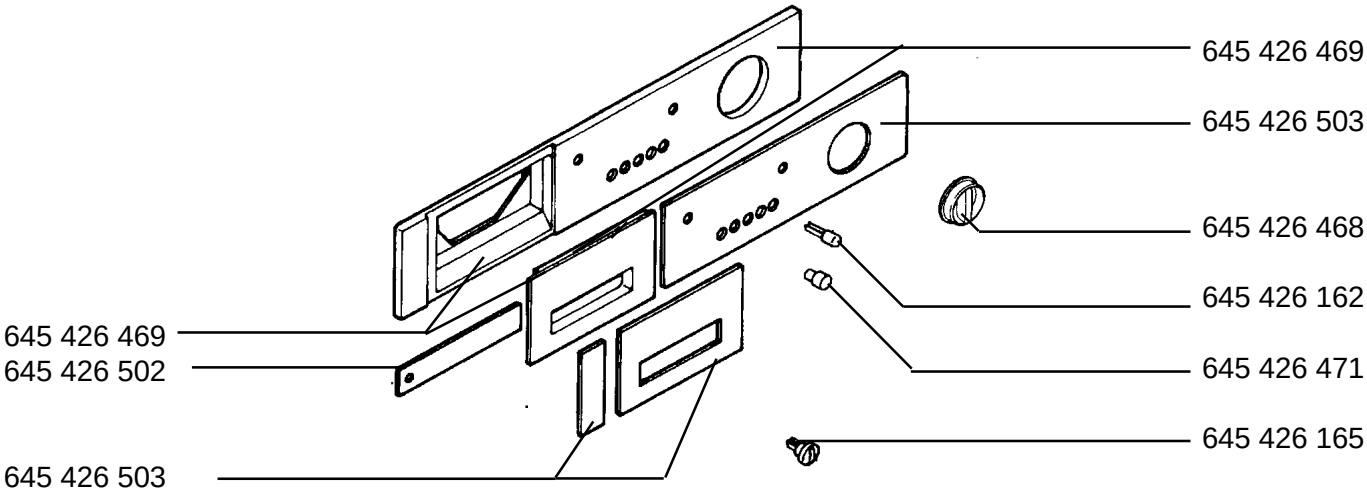LAVAMAT 1270VI-w E-Nr. 605 424 055 DE
LAVAMAT 1270VI-w E-Nr. 914 676 000 DE