AEG-Kundendienst A 03
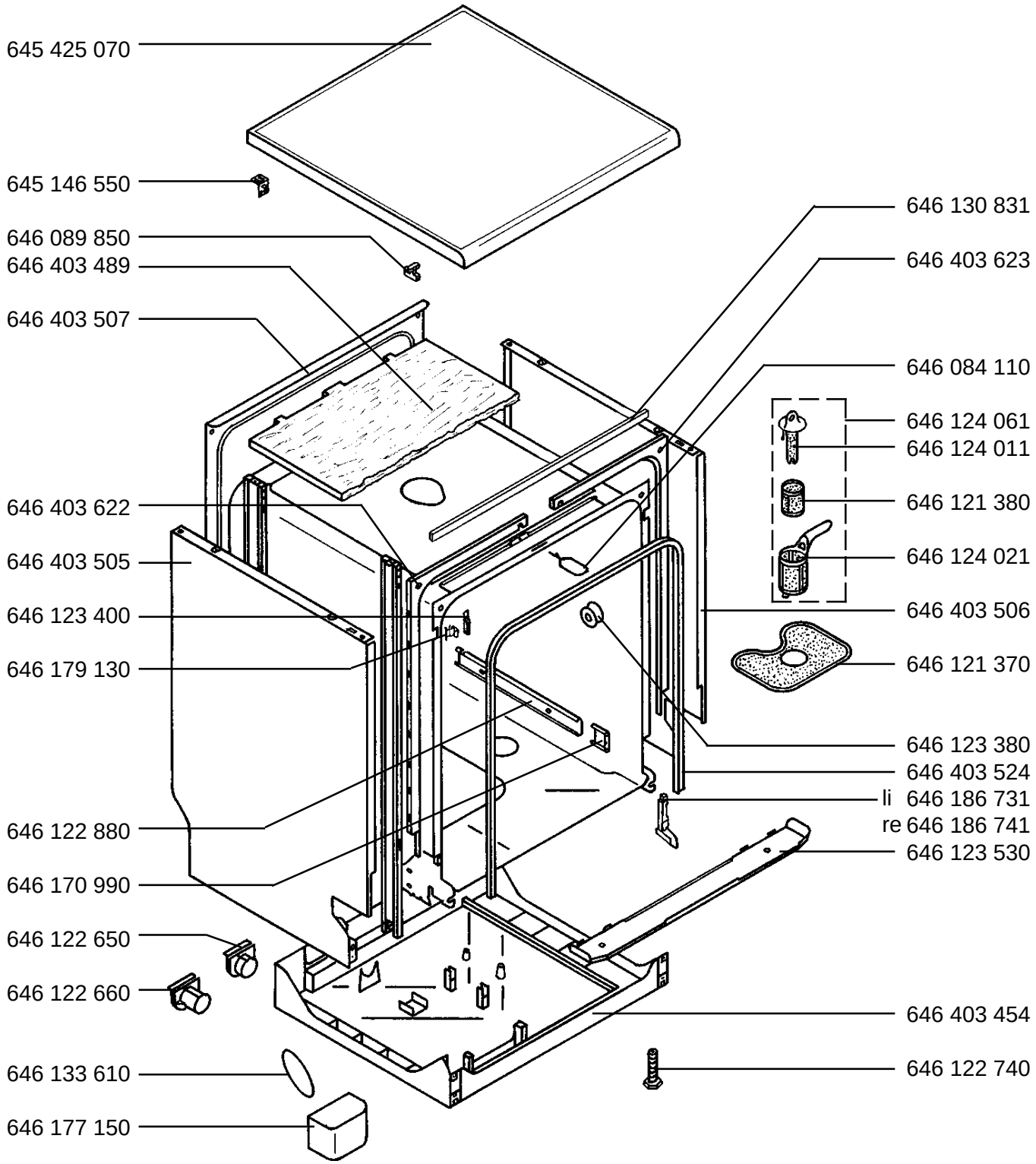
FAVORIT 6051 - w	E-Nr. 911 232 051 A	-IT-
FAVORIT 6051 - b	E-Nr. 911 232 087 B	-IT-