Elektro-Einbaumulde	6232 M-wn	E-Nr. 611 511 517 A
	6232 M-dn	E-Nr. 611 511 515 B
	6232 M-bn	E-Nr. 611 511 516 C
	6232 M-mn	E-Nr. 611 511 518 D

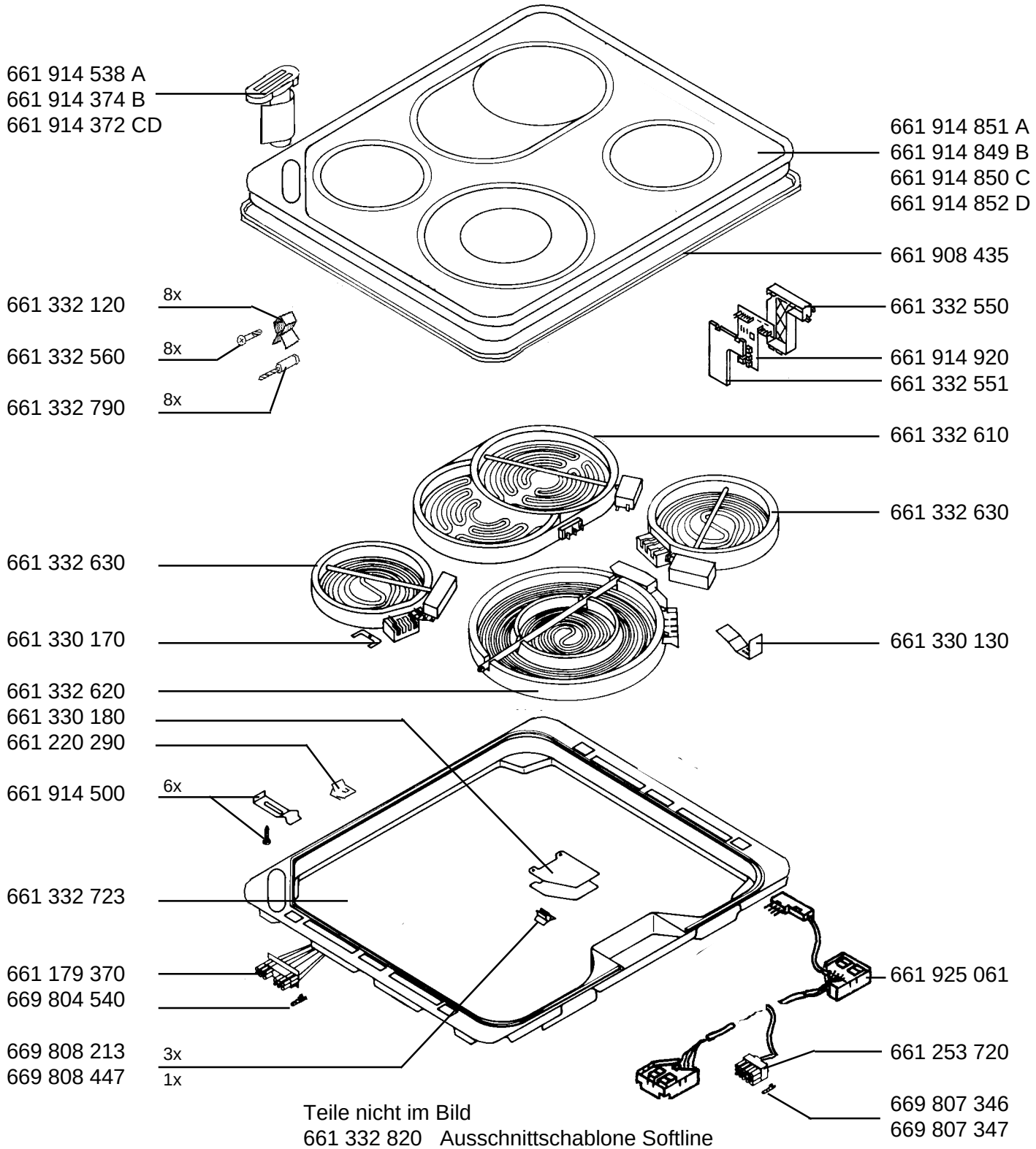

Teile nicht im Bild

661 332 820	Ausschnittschablone Softline
661 332 390	Anschraublehre
661 380 177	Diagnose-Stecker für Topferkennung
661 367 350	Federgehäuse 10pol. sw
661 367 351	Federgehäuse 12pol. gn