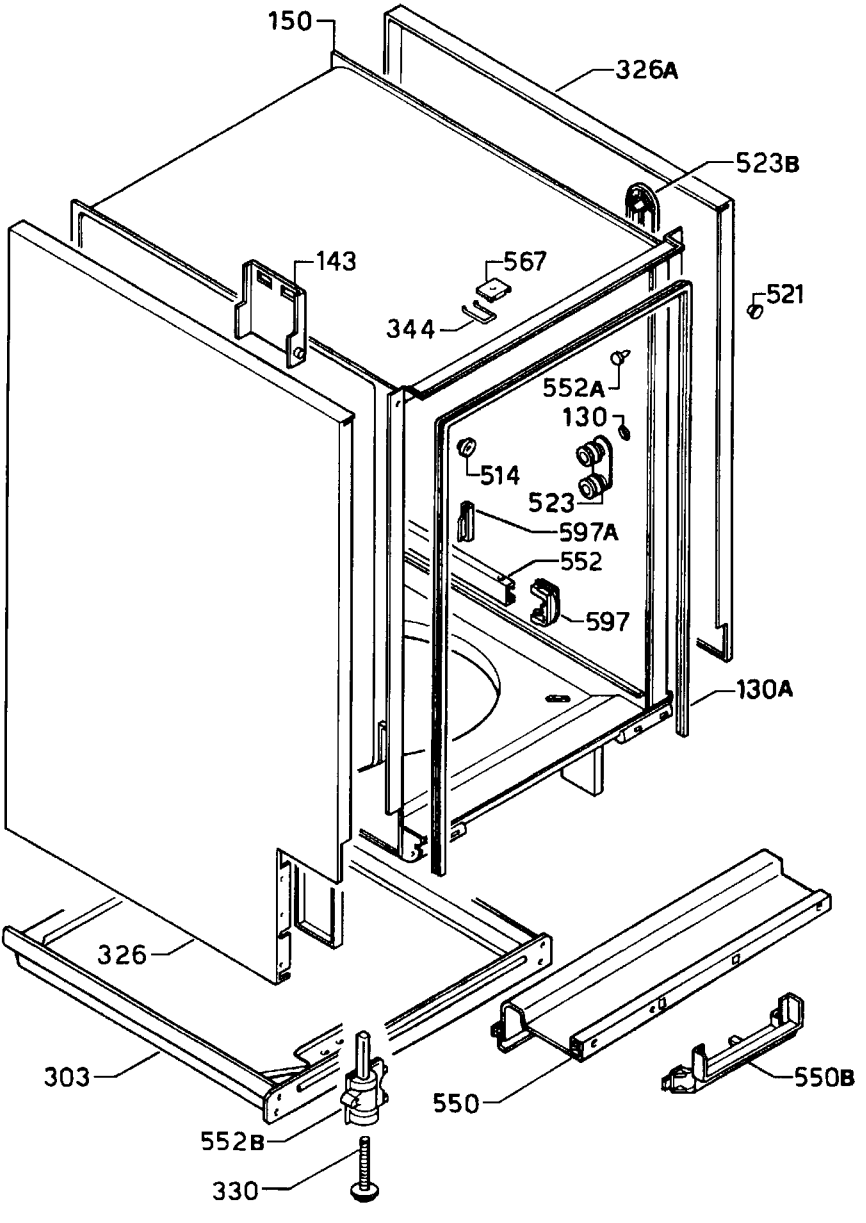
150
326A
523B
143
567
521
344
552A
130
514
523
597A
552
597
130A
326
303
550
550B
552B
330
91103361