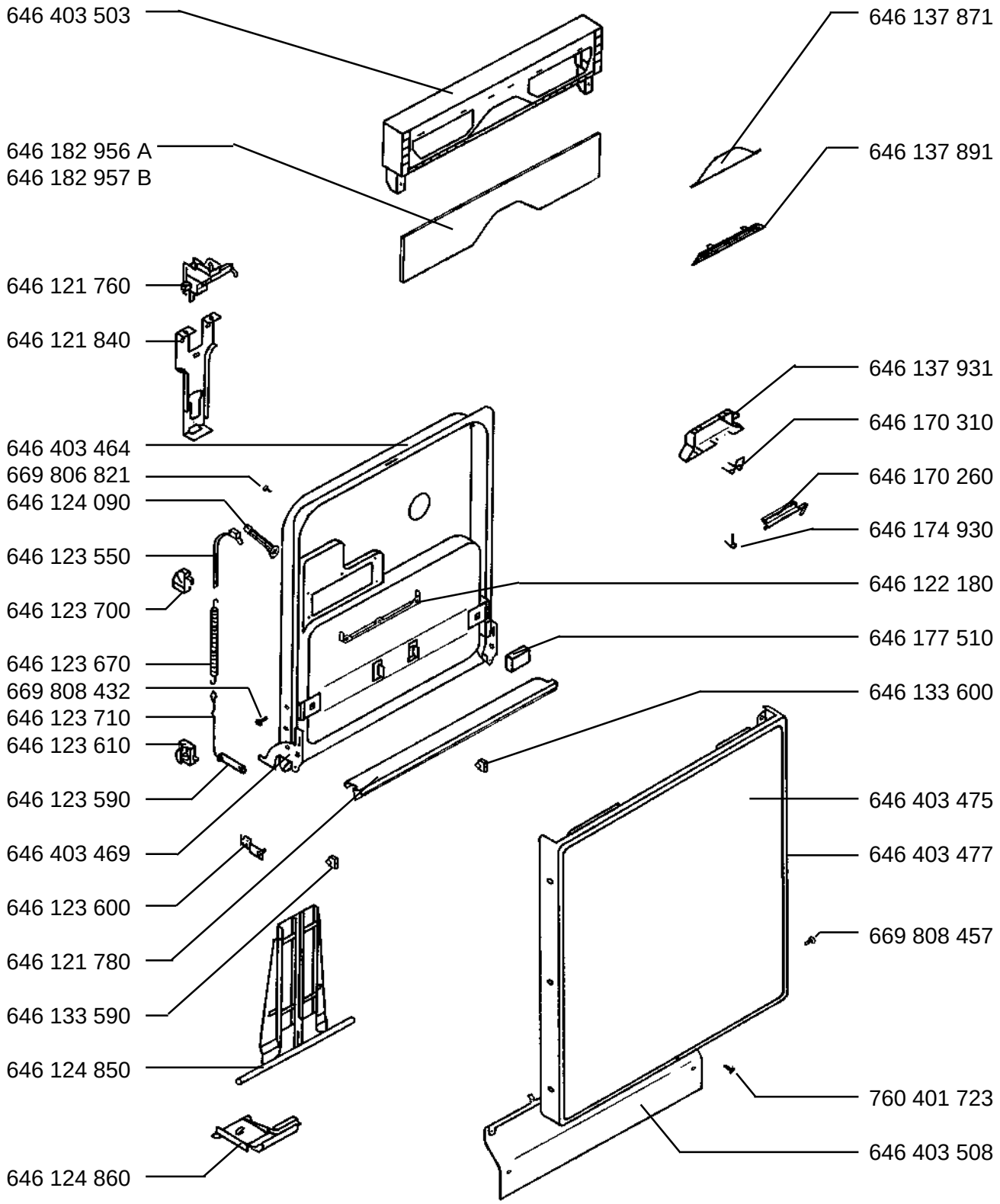FAVORIT 5052 - w	E-Nr. 911 232 056 A	-NL-
FAVORIT 5052 - w	E-Nr. 911 232 057 B	-FR-