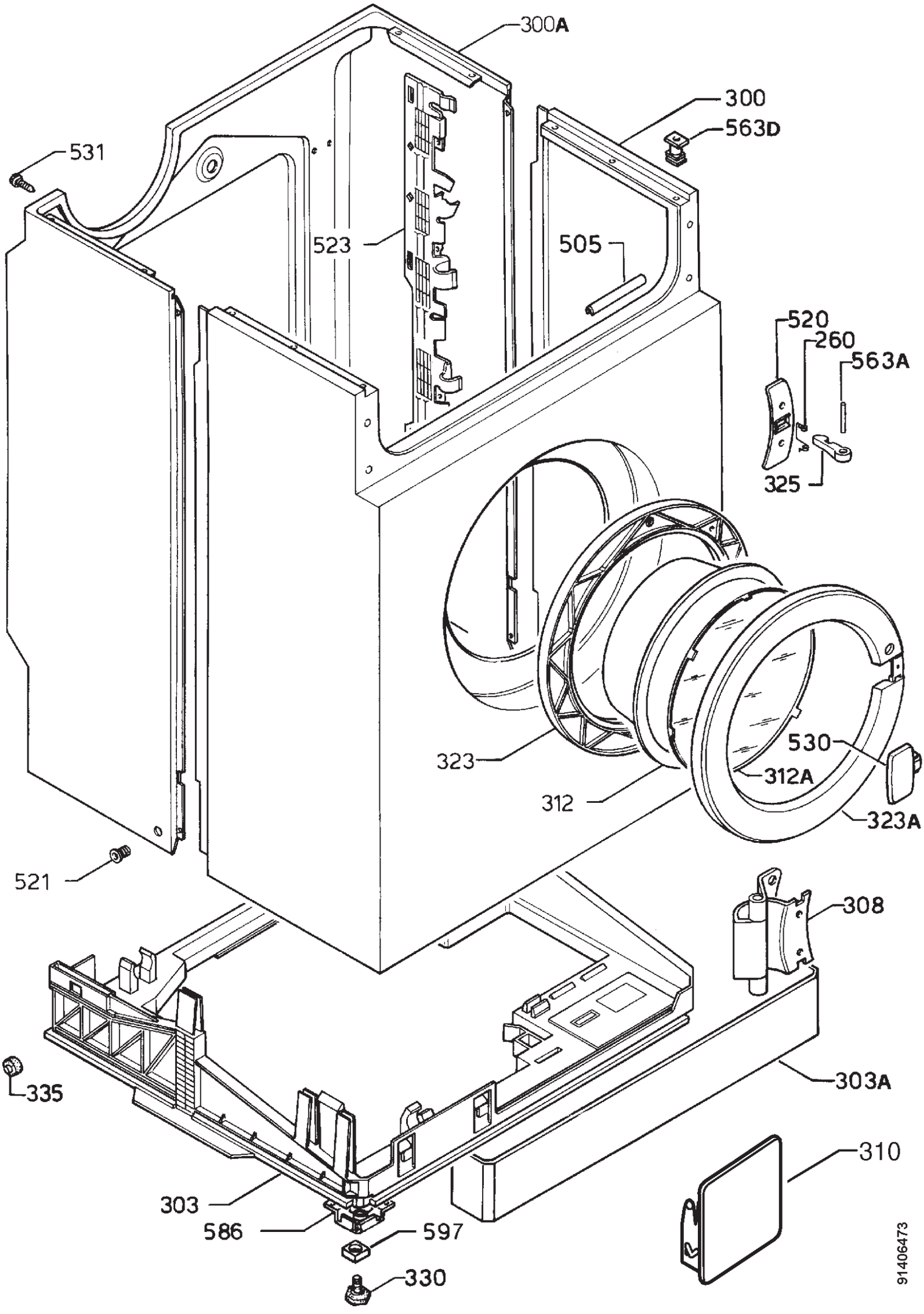
300A
300
563D
531
523
505
520
260
563A
325
323
530
312A
312
323A
521
308
335
303A
310
303
586
597
330
91406473