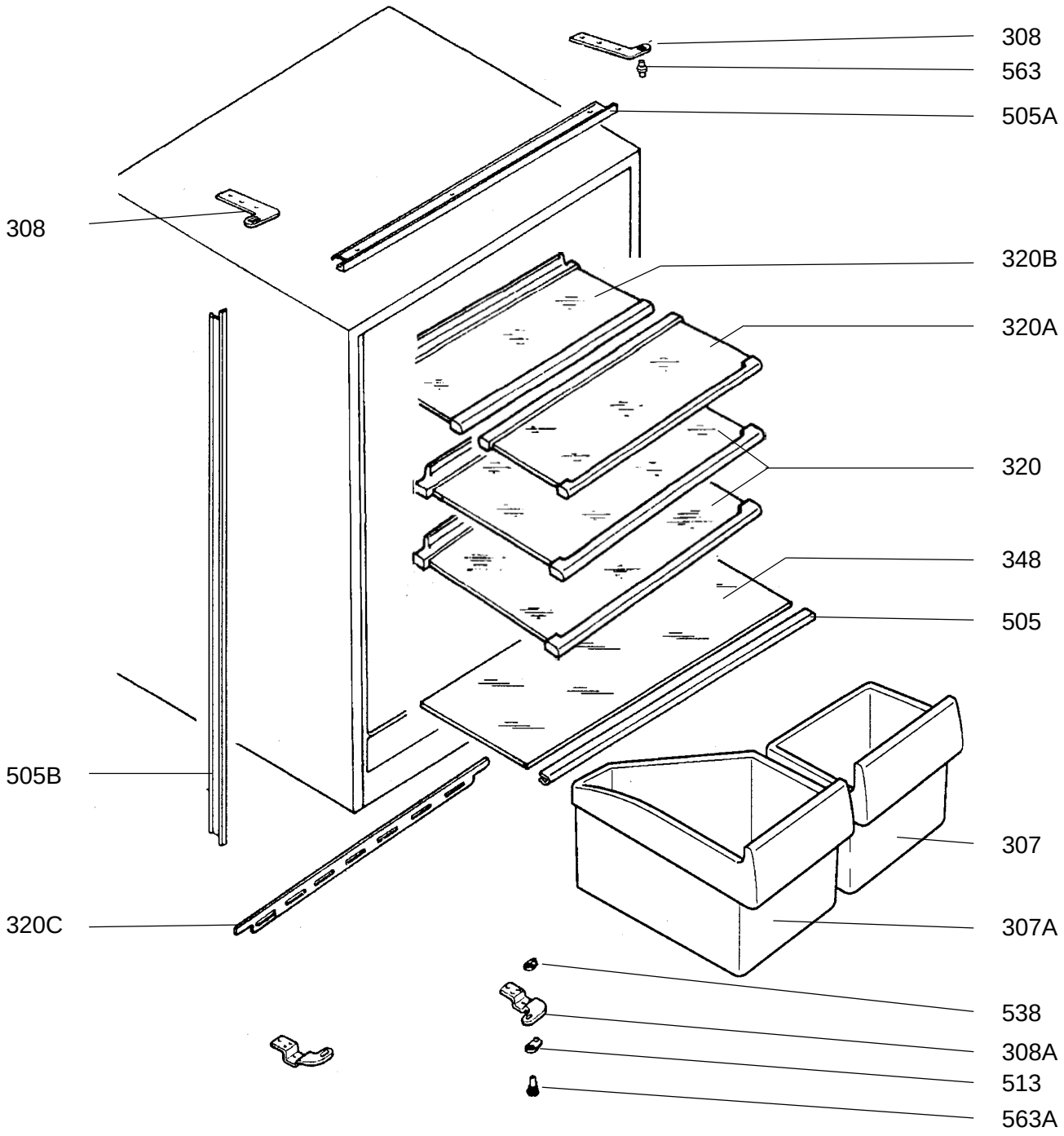

Explosionszeichnungs Nr.:N3026J08
Number of picture