AEG-Kundendienst G 02

Integrierter Kühlschrank
Santo 2102 i longfresh
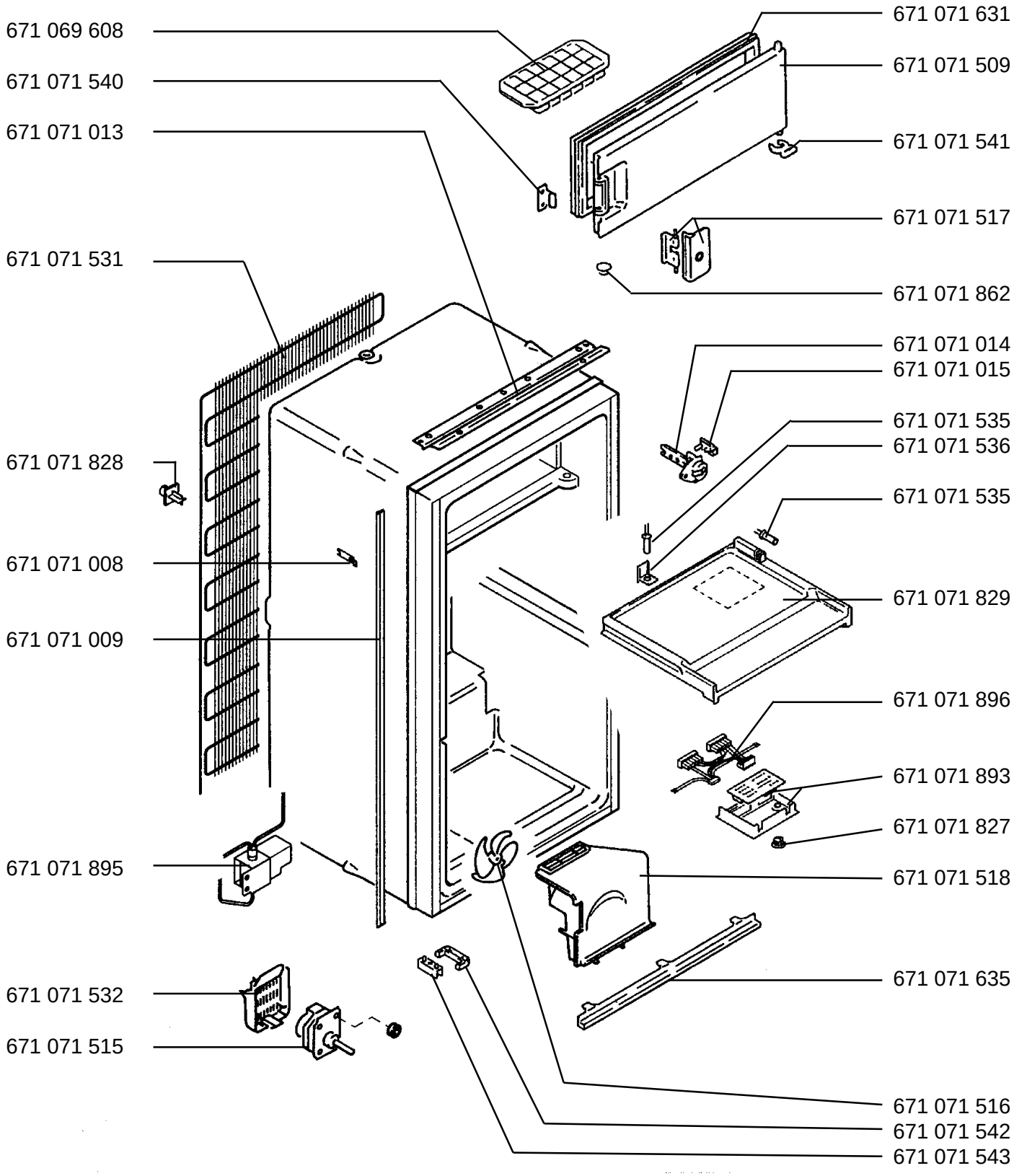
E-Nr, 621 371 099