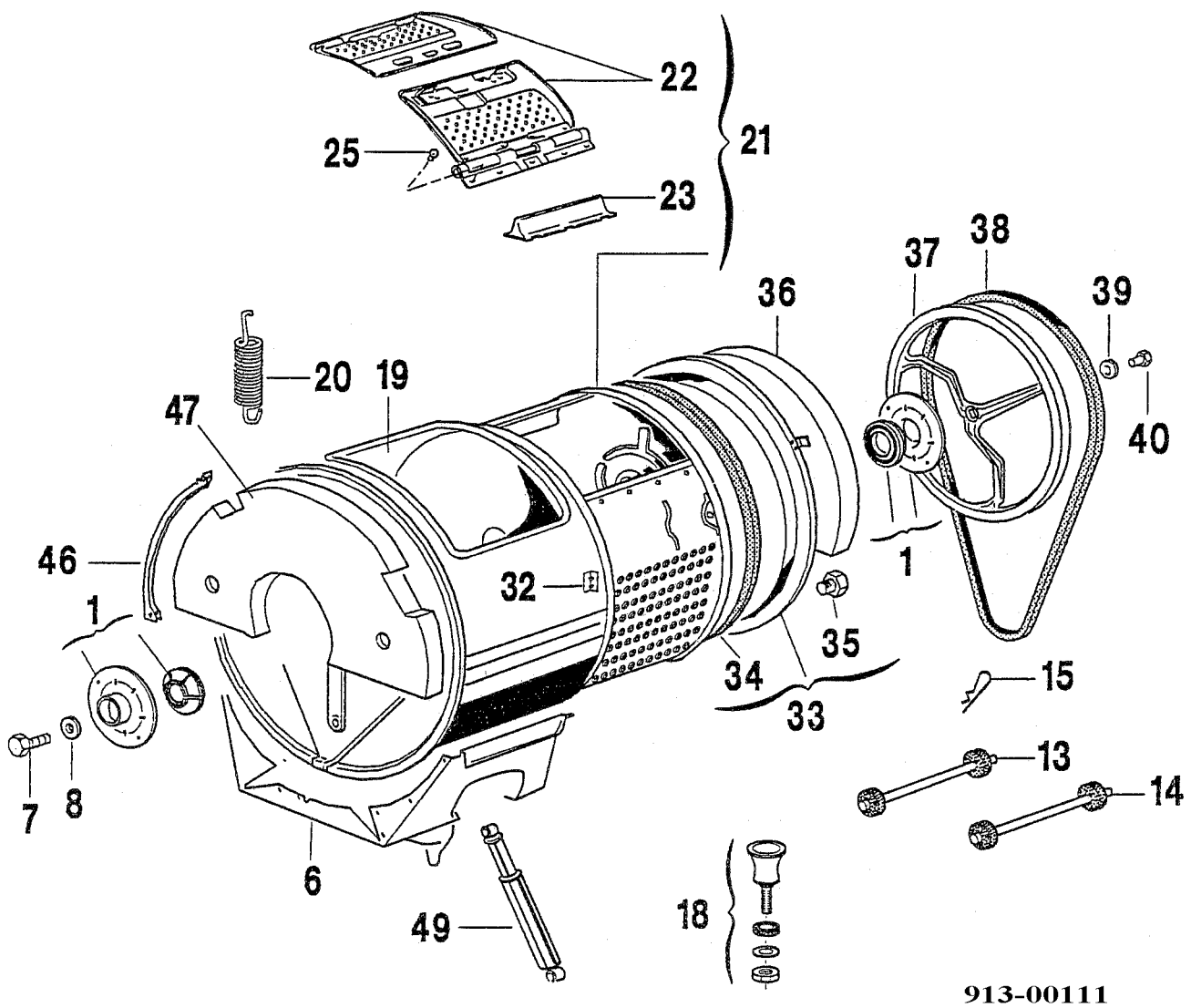
22
21
25
23
37
38
36
39
20
19
40
47
1
46
32
35
1
34
33
15
7
8
13
14
6
49
18
913-00111