# AEG-Kundendienst E 01
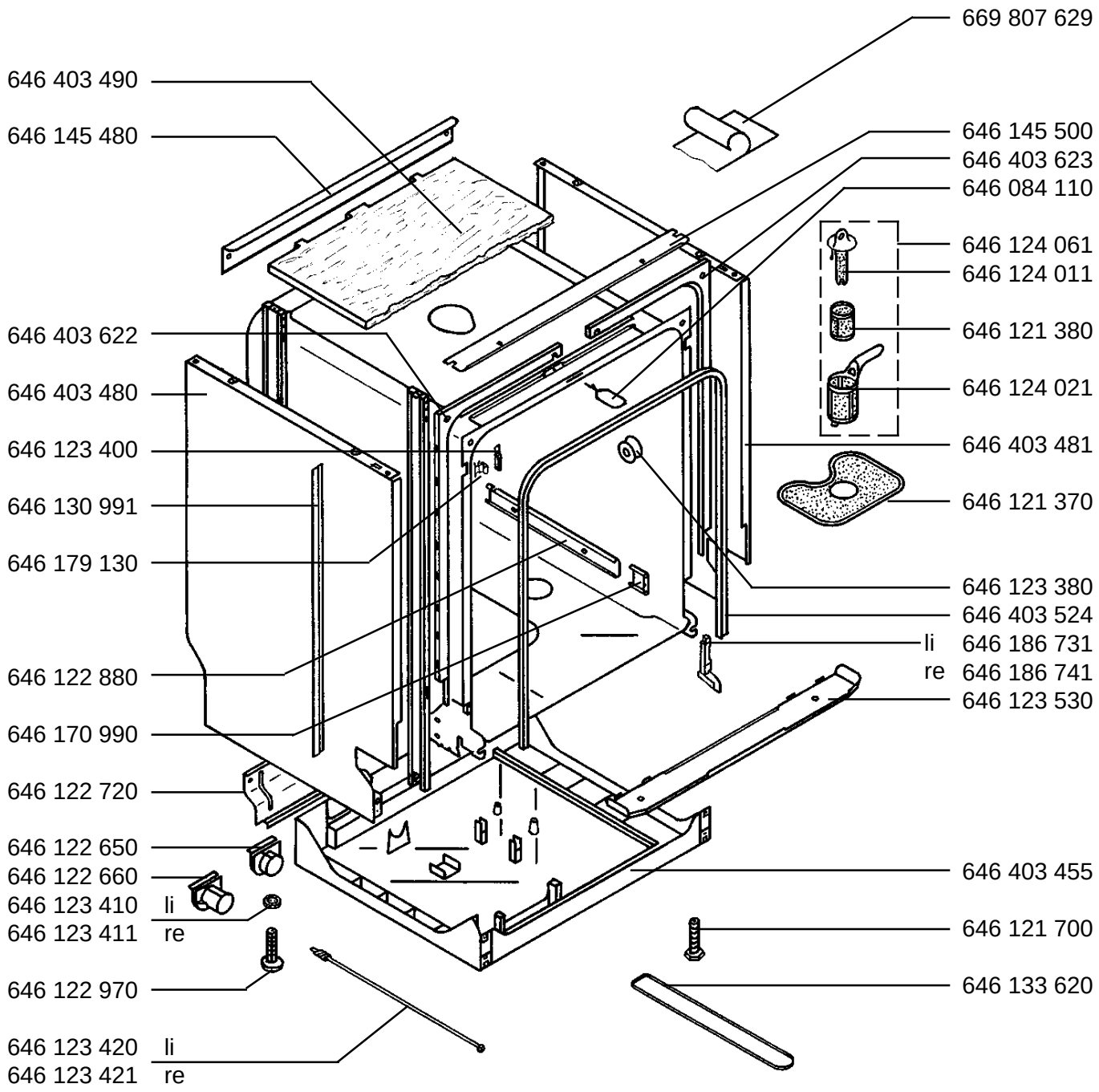
| | | |
|---|---|---|
| FAVORIT 5060 u - w | E-Nr. 911 236 023 A | -DE-AT-LU- |
| FAVORIT 5060 u - d | E-Nr. 911 236 024 B | -DE-AT-LU- |