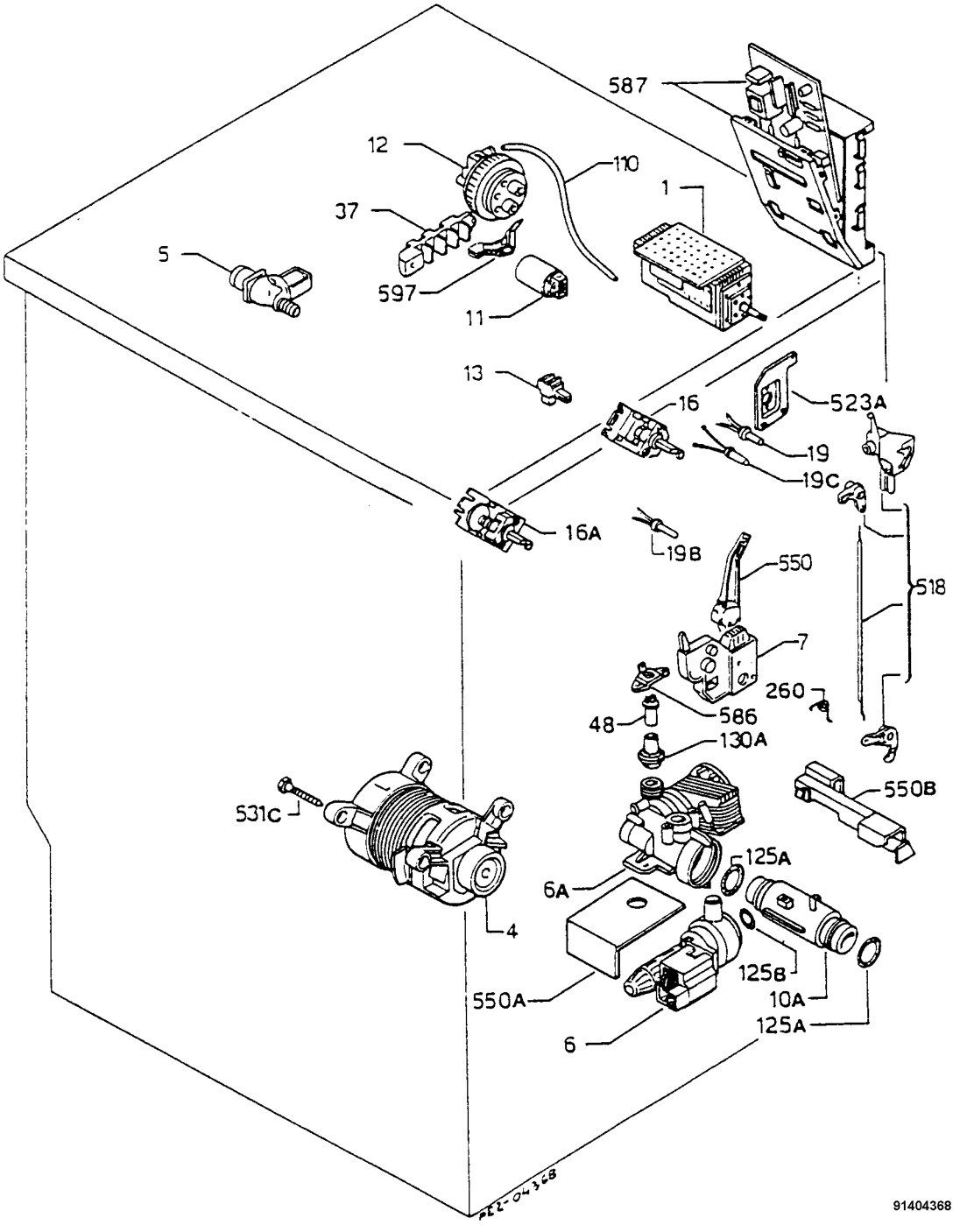
587
12
110
1
37
5
597
11
13
16
523A
19
19C
16A
19B
550
518
7
260
586
48
130A
550B
531C
125A
6A
4
125B
10A
550A
125A
6
91404368