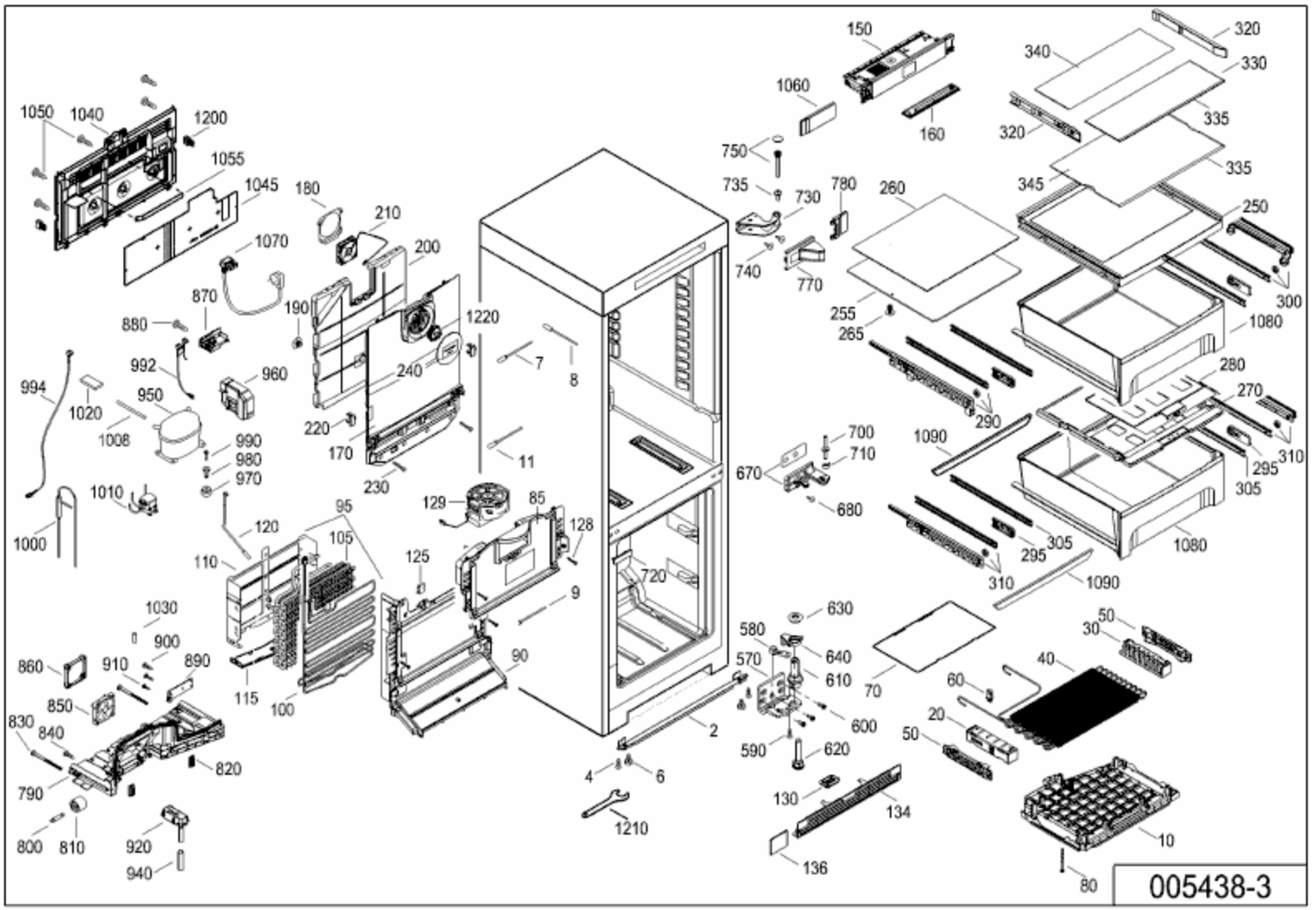
1050
1040
1200
1055
1045
180
210
1070
200
870
190
1220
880
992
960
240
994
950
1020
1008
990
980
970
220
170
230
1010
1000
120
95
105
110
129
85
128
125
720
9
1030
900
860
910
890
850
115
100
90
830
840
820
790
800
810
920
940
7
8
11
2
4
6
1210
150
1060
160
750
735
730
780
740
770
260
255
265
290
700
710
670
680
1090
305
295
310
630
580
640
570
610
600
590
620
130
134
136
70
60
20
50
40
30
10
80
320
340
330
335
345
250
300
1080
280
270
295
310
305
1080
1090
005438-3