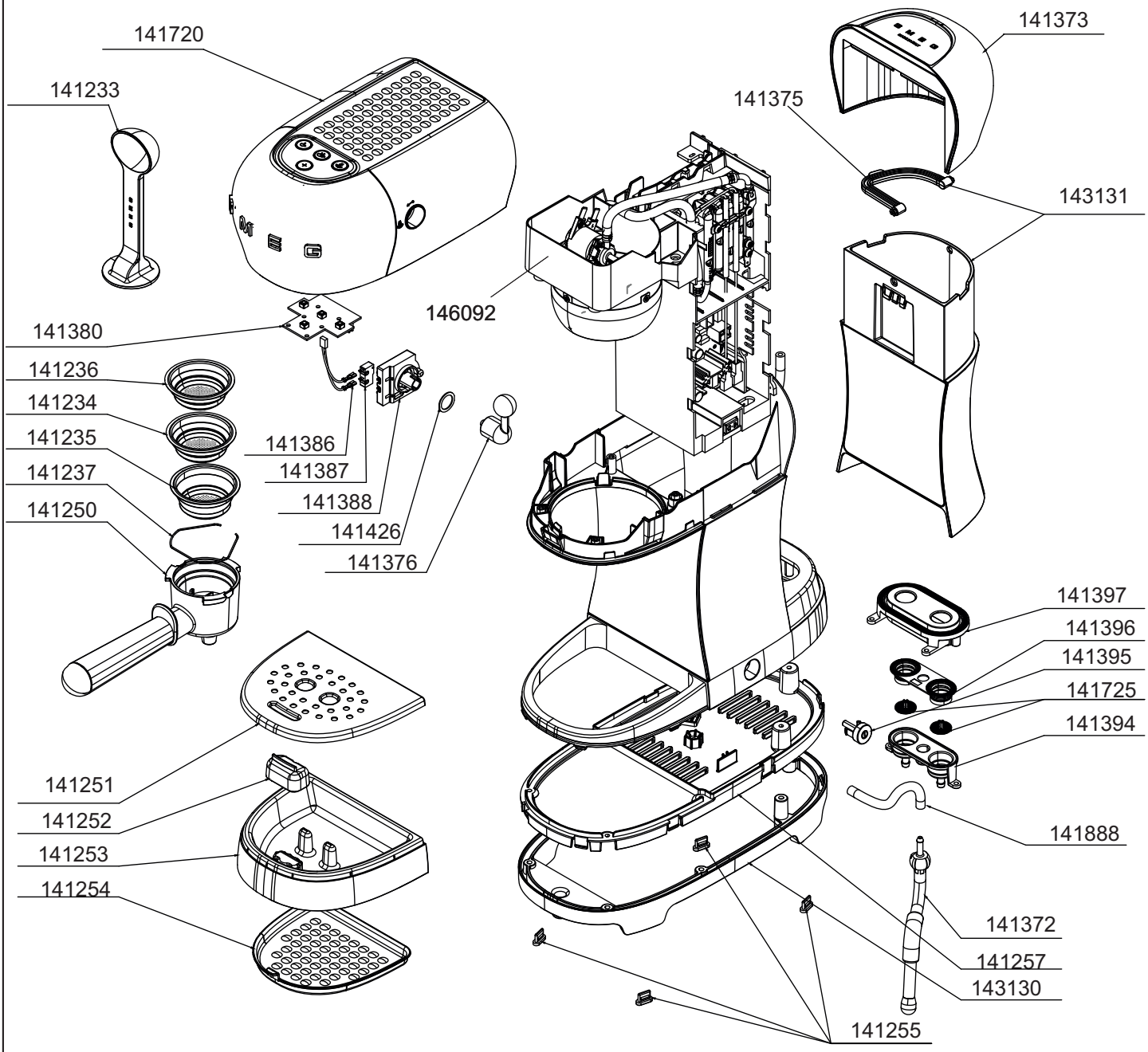

smeg S.p.A	mm FORM. A4	LA RIPRODUZIONE O LA CESSIONE DEL PRESENTE DISEGNO DEVONO ESSERE AUTORIZZATE DALLA "SMEG" SPA ANY REPRODUCTION OR TRANSFER OF THE PRESENT DRAWING MUST BE AUTHORIZED BY "SMEG" SPA	MODELLO - MODEL ECF02RDUK	CODICE - ART.NO. 956744 - A	VERSIONE - EDITING 21.02.2023

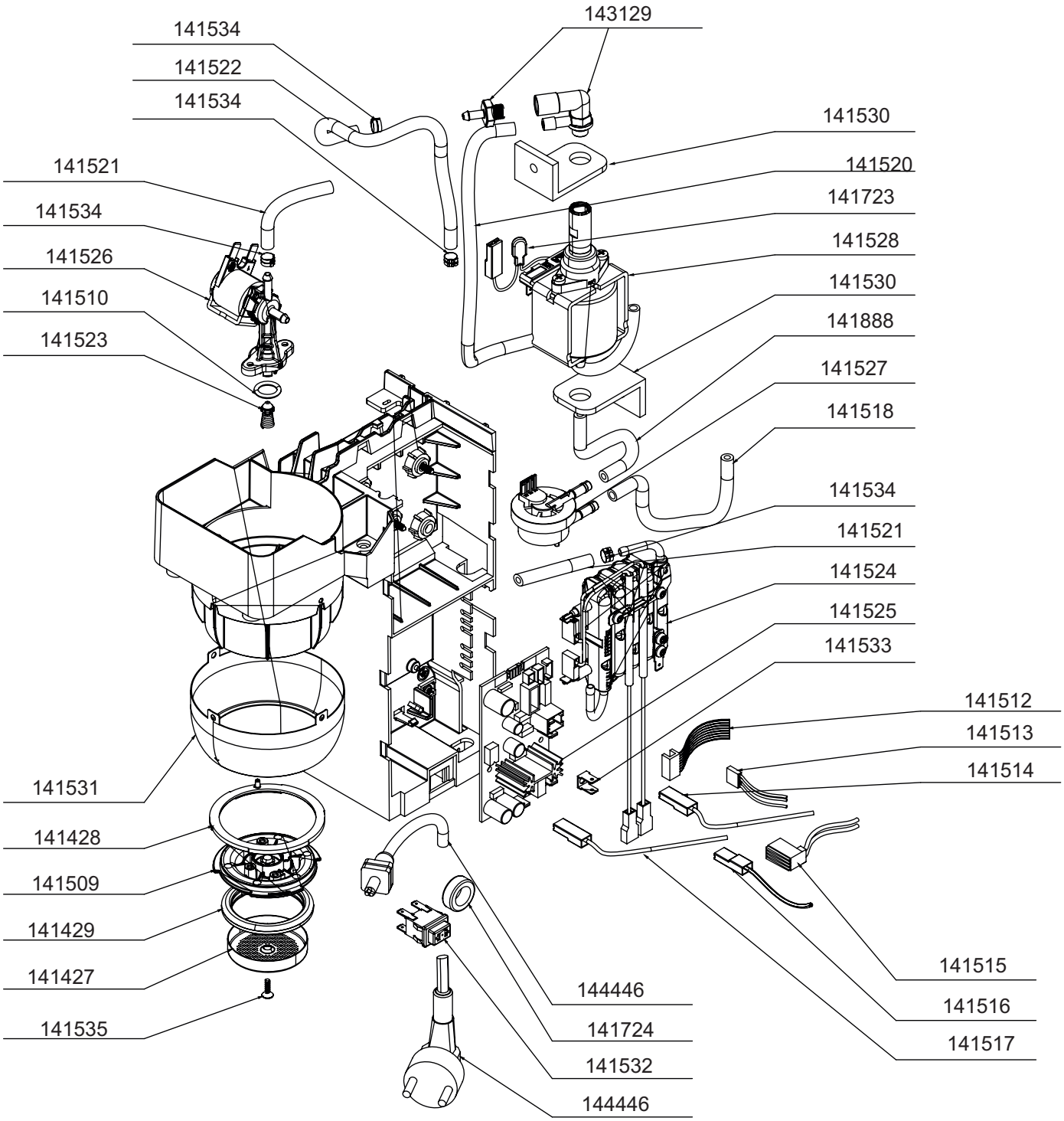

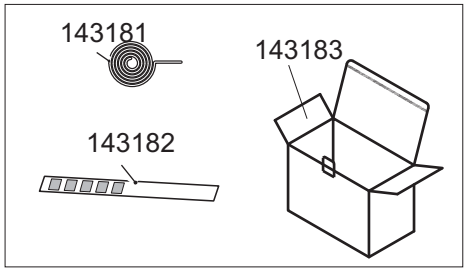

smeg S.p.A	mm FORM. A4	LA RIPRODUZIONE O LA CESSIONE DEL PRESENTE DISEGNO DEVONO ESSERE AUTORIZZATE DALLA "SMEG" SPA ANY REPRODUCTION OR TRANSFER OF THE PRESENT DRAWING MUST BE AUTHORIZED BY "SMEG" SPA	MODELLO - MODEL ECF02RDUK	CODICE - ART.NO. 956744 - B	VERSIONE - EDITING 21.02.2023