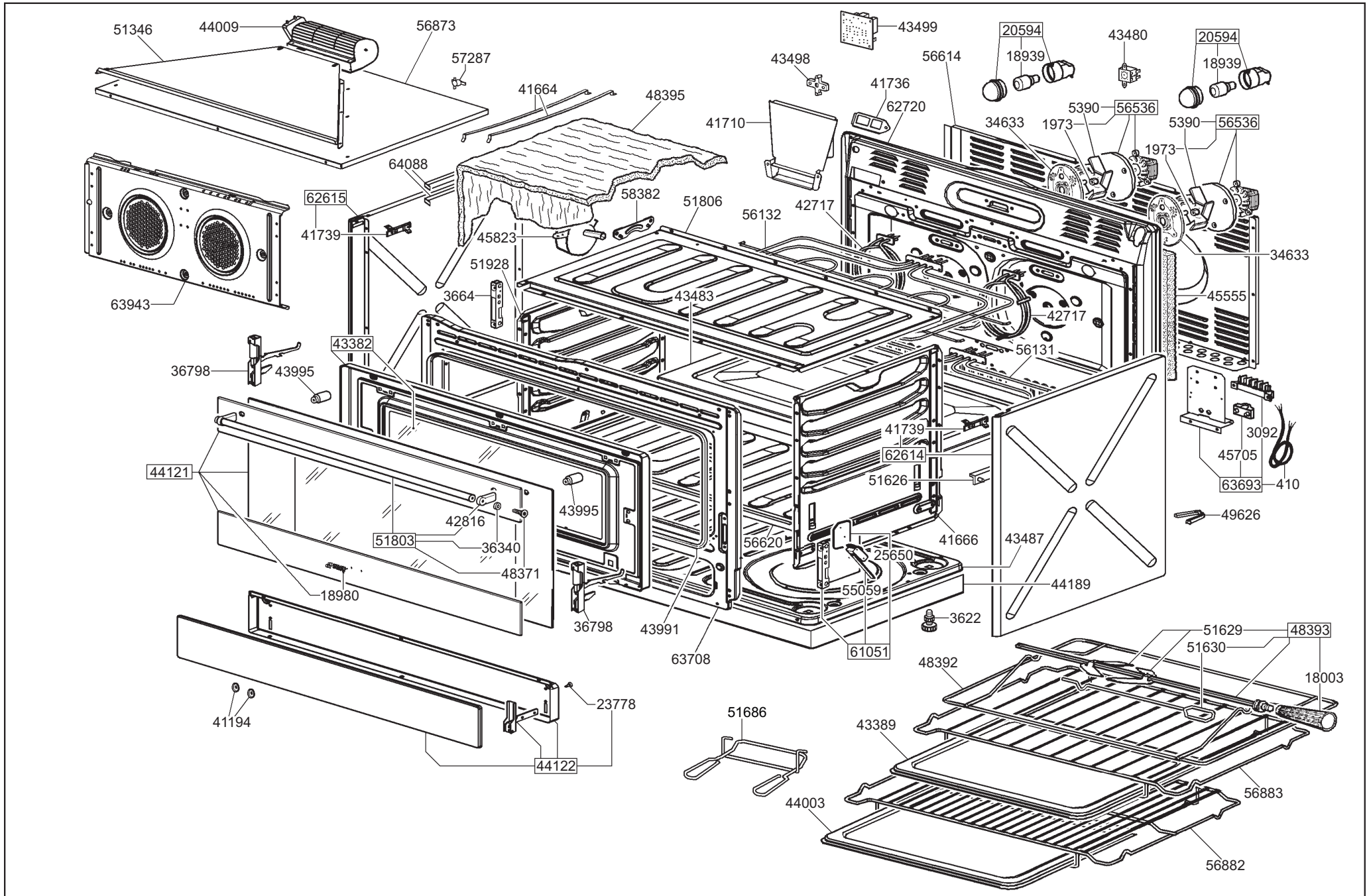

smeg S.p.A	mm FORM. A4	LA RIPRODUZIONE O LA CESSIONE DEL PRESENTE DISEGNO DEVONO ESSERE AUTORIZZATE DALLA "SMEG" SPA ANY REPRODUCTION OR TRANSFER OF THE PRESENT DRAWING MUST BE AUTHORIZED BY "SMEG" SPA	MODELLO - MODEL SNZ91MFA1	CODICE - ART.NO. 730147 - A	VERSIONE - EDITING 01 del 05.07.2005

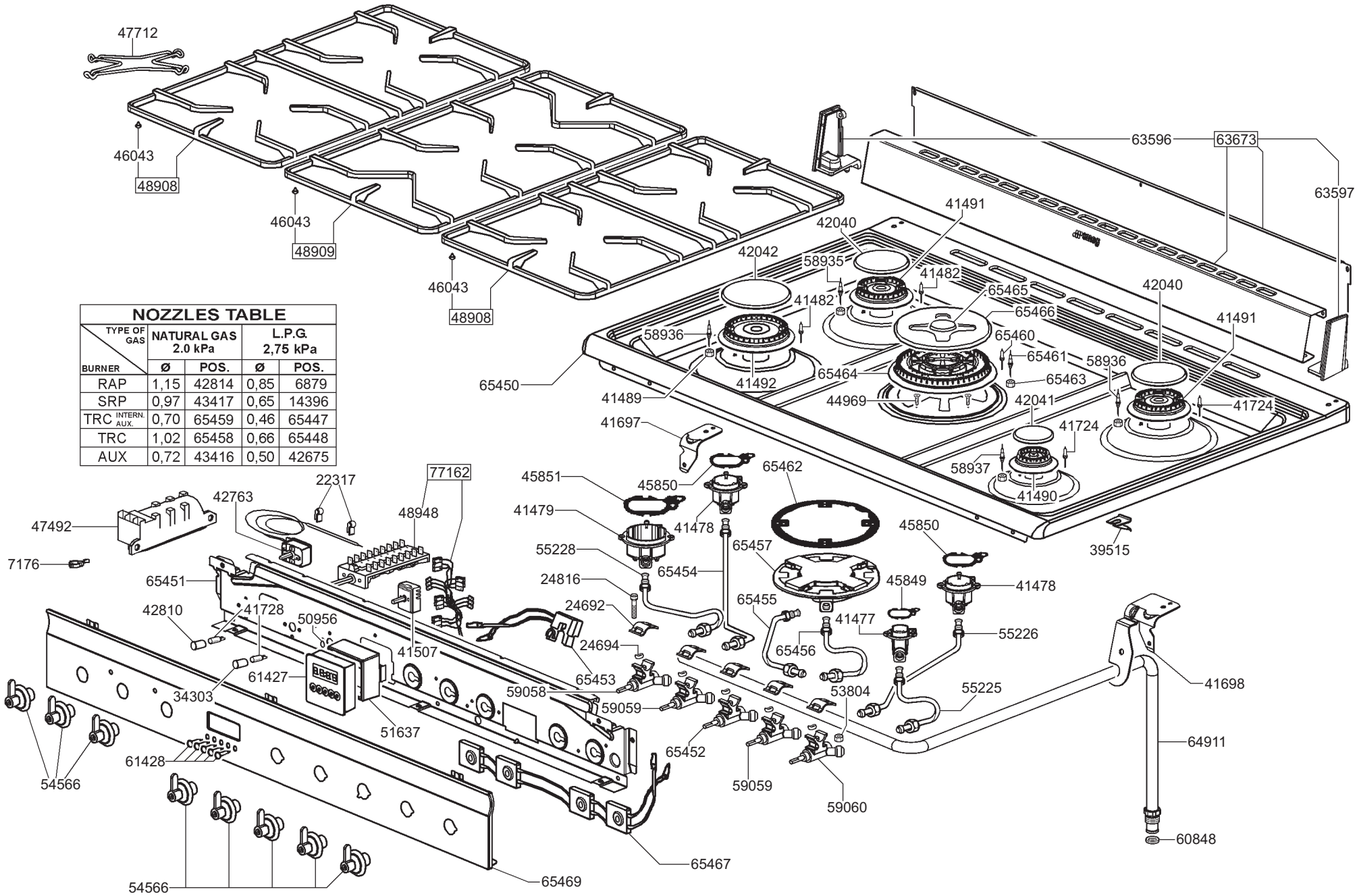

NOZZLES TABLE

TYPE OF GAS / BURNER	NATURAL GAS 2.0 kPa		L.P.G. 2,75 kPa	
	Ø	POS.	Ø	POS.
RAP	1,15	42814	0,85	6879
SRP	0,97	43417	0,65	14396
TRC INTERN. AUX.	0,70	65459	0,46	65447
TRC	1,02	65458	0,66	65448
AUX	0,72	43416	0,50	42675

smeg S.p.A

FORM. A4

LA RIPRODUZIONE O LA CESSIONE DEL PRESENTE DISEGNO DEVONO ESSERE AUTORIZZATE DALLA "SMEG" SPA
ANY REPRODUCTION OR TRANSFER OF THE PRESENT DRAWING MUST BE AUTHORIZED BY "SMEG" SPA

MODELLO - MODEL	CODICE - ART.NO.	VERSIONE - EDITING
SNZ91MFA1	730147 - B	01 del 05.07.2005