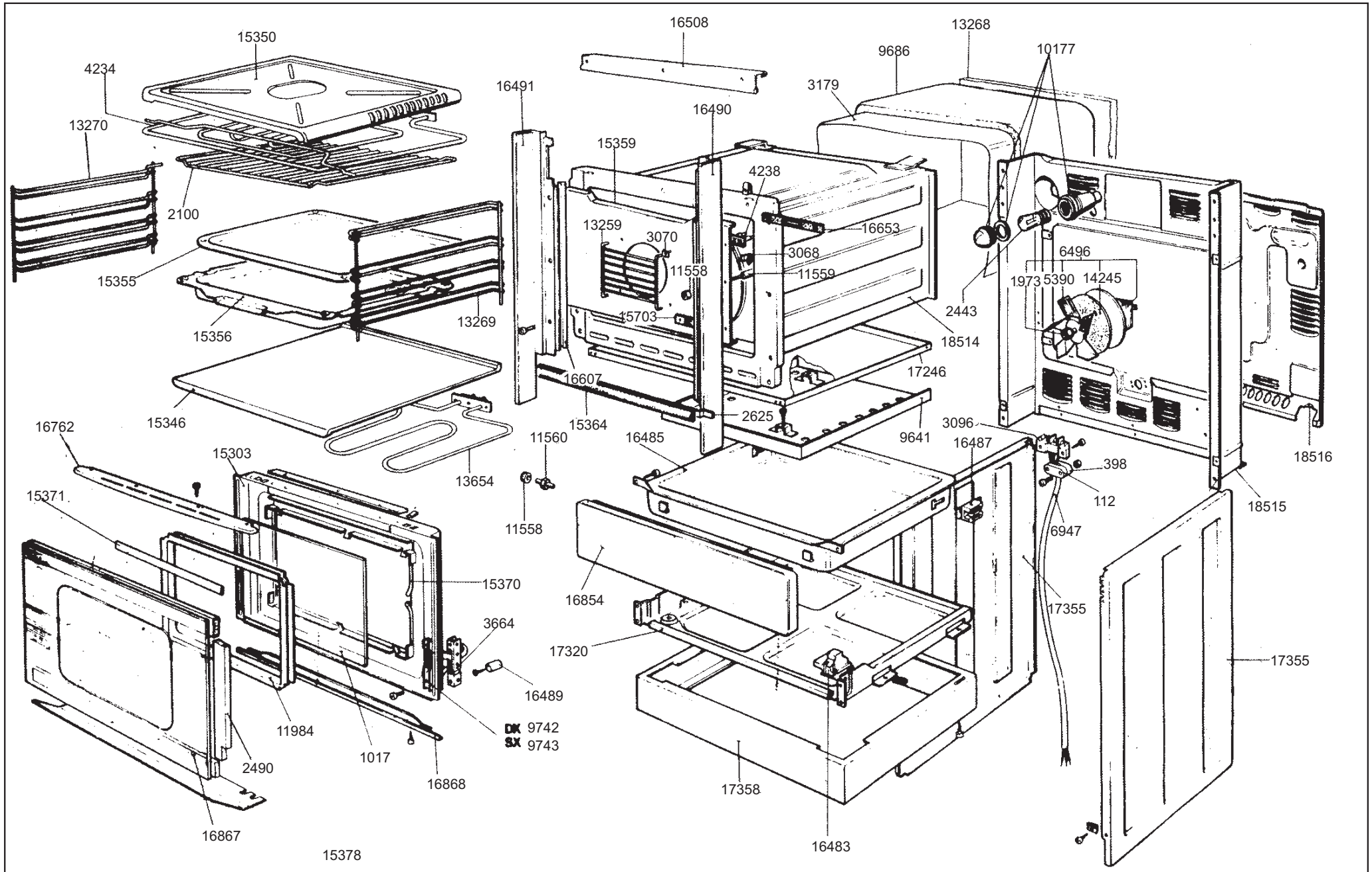

smeg S.p.A
Via Circonvallazione Nord, 36
42016 Guastalla (RE)

mm
FORM. A4

LA RIPRODUZIONE O LA CESSIONE DEL PRESENTE DISEGNO DEVONO ESSERE AUTORIZZATE DALLA "SMEG" SPA
ANY REPRODUCTION OR TRANSFER OF THE PRESENT DRAWING MUST BE AUTHORIZED BY "SMEG" SPA

MODELLO - MODEL	CODICE - ART.NO.	VERSIONE - EDITING
S 610 MF/EB	690015 - A	01 del 01.06.1989

LAA Y1 S000 - 6-88 | S610 MF/EB

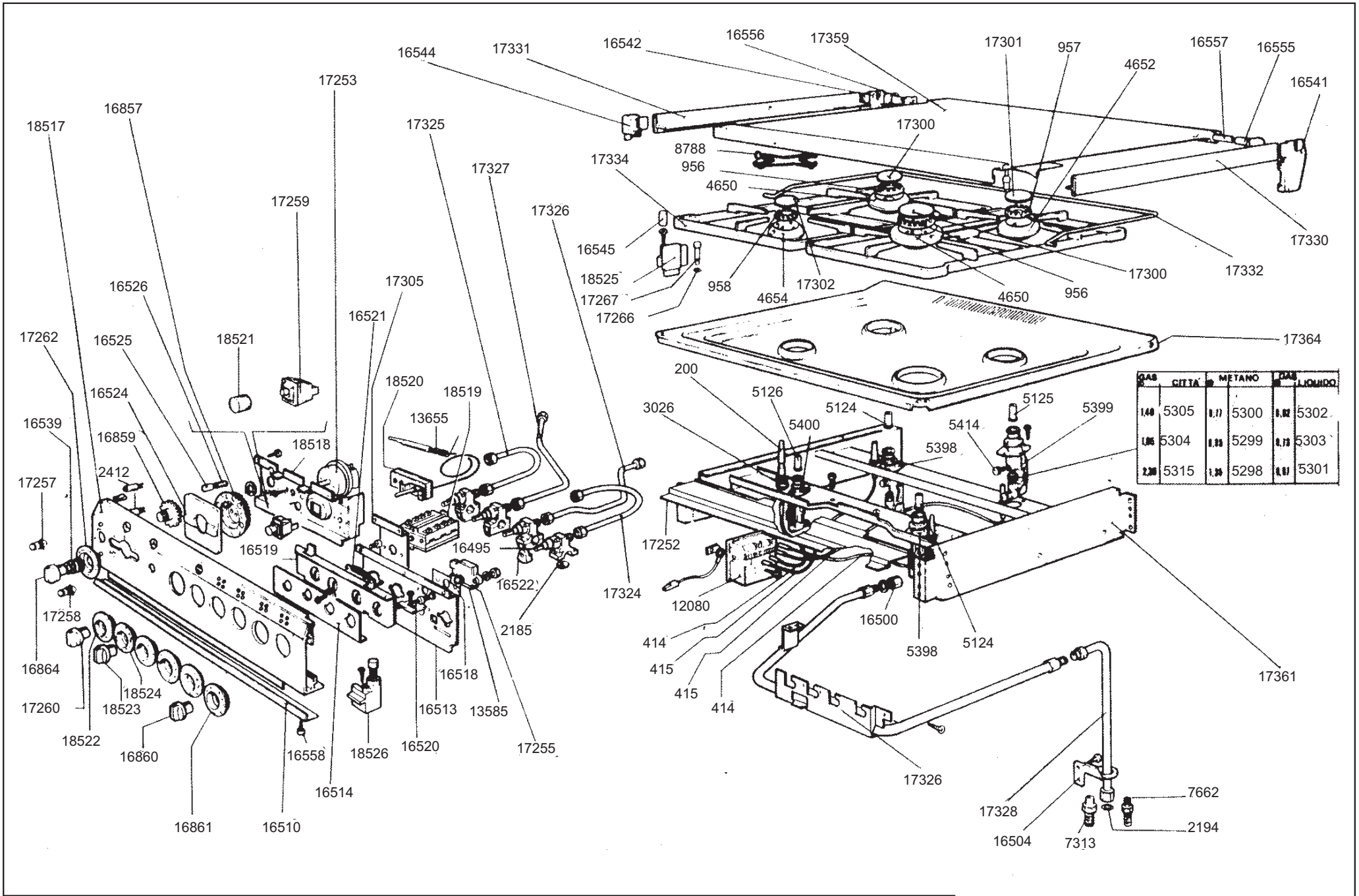

GAS	CITTA'	METANO	GAS	LIQUIDO
1,40	5305	0,77	5300	0,82	5302
1,95	5304	0,98	5299	0,73	5303
2,30	5315	1,30	5298	0,87	5301

smeg S.p.A
Via Circonvallazione Nord, 36
42016 Guastalla (RE)

mm
FORM. A4

LA RIPRODUZIONE O LA CESSIONE DEL PRESENTE DISEGNO DEVONO ESSERE AUTORIZZATE DALLA "SMEG" SPA
ANY REPRODUCTION OR TRANSFER OF THE PRESENT DRAWING MUST BE AUTHORIZED BY "SMEG" SPA

MODELLO - MODEL	CODICE - ART.NO.	VERSIONE - EDITING
S 610 MF/EB	690015 - B	01 del 01.06.1989