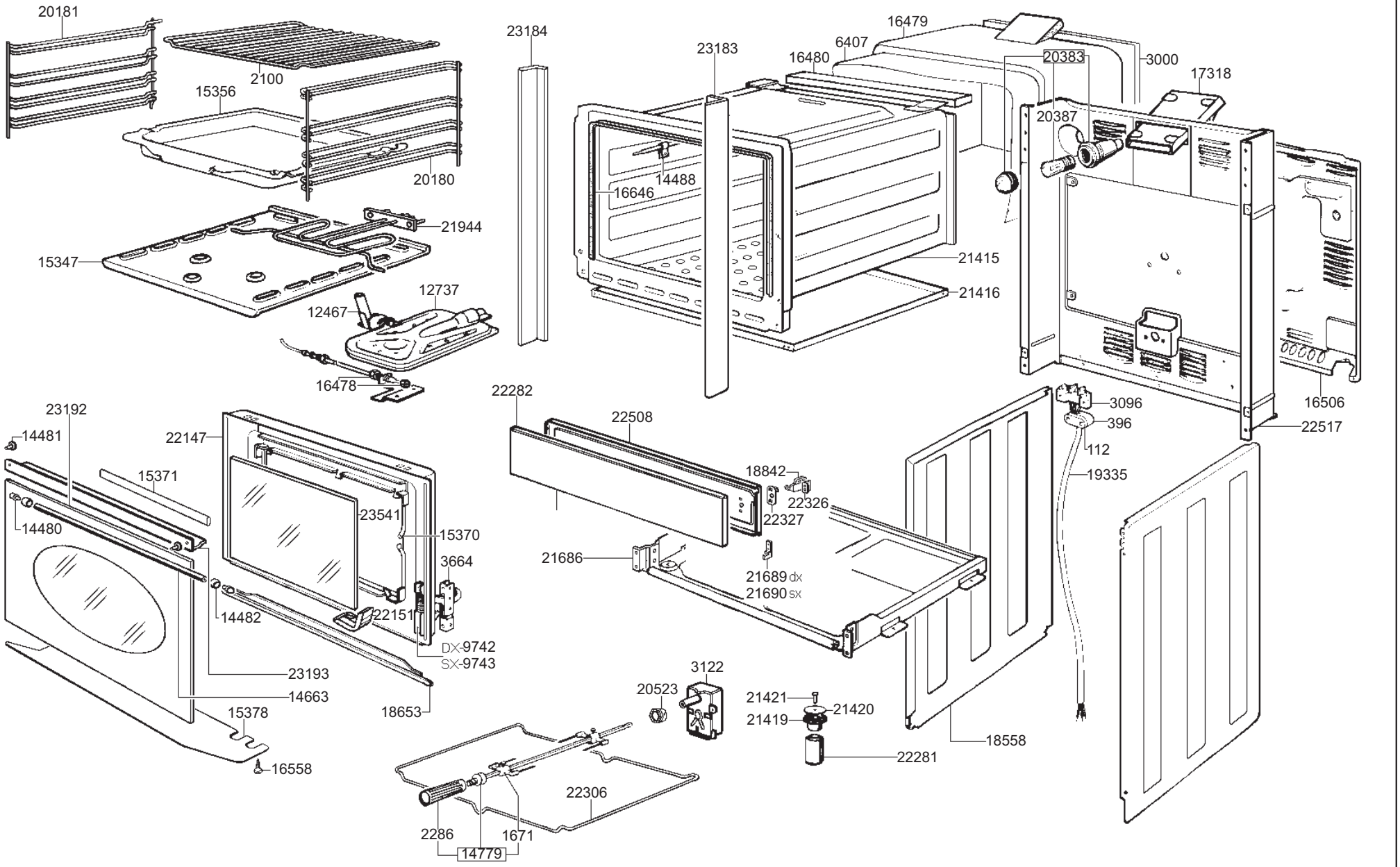

smeg S.p.A	mm FORM. A4	LA RIPRODUZIONE O LA CESSIONE DEL PRESENTE DISEGNO DEVONO ESSERE AUTORIZZATE DALLA "SMEG" SPA ANY REPRODUCTION OR TRANSFER OF THE PRESENT DRAWING MUST BE AUTHORIZED BY "SMEG" SPA	MODELLO - MODEL MCF160	CODICE - ART.NO. 660040 - A	VERSIONE - EDITING 01 del 30.09.1992

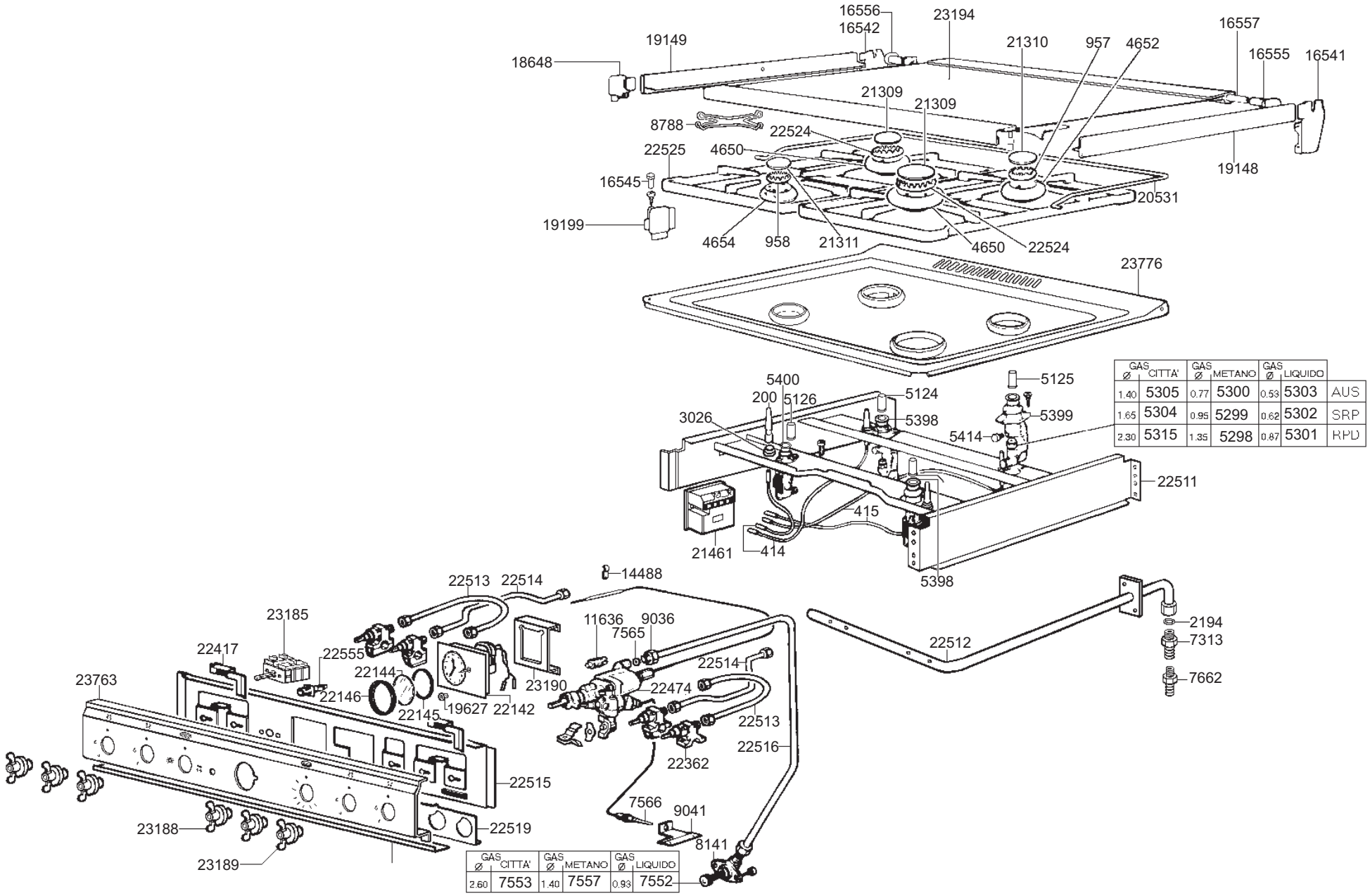

GAS Ø	CITTA'	GAS Ø	METANO	GAS Ø	LIQUIDO	
1.40	5305	0.77	5300	0.53	5303	AUS
1.65	5304	0.95	5299	0.62	5302	SRP
2.30	5315	1.35	5298	0.87	5301	RPD

GAS Ø	CITTA'	GAS Ø	METANO	GAS Ø	LIQUIDO
2.60	7553	1.40	7557	0.93	7552

smeg S.p.A

mm

FORM. A4

LA RIPRODUZIONE O LA CESSIONE DEL PRESENTE DISEGNO DEVONO ESSERE AUTORIZZATE DALLA "SMEG" SPA
ANY REPRODUCTION OR TRANSFER OF THE PRESENT DRAWING MUST BE AUTHORIZED BY "SMEG" SPA

MODELLO - MODEL	CODICE - ART.NO.	VERSIONE - EDITING
MCF160	660040 - B	01 del 30.09.1992