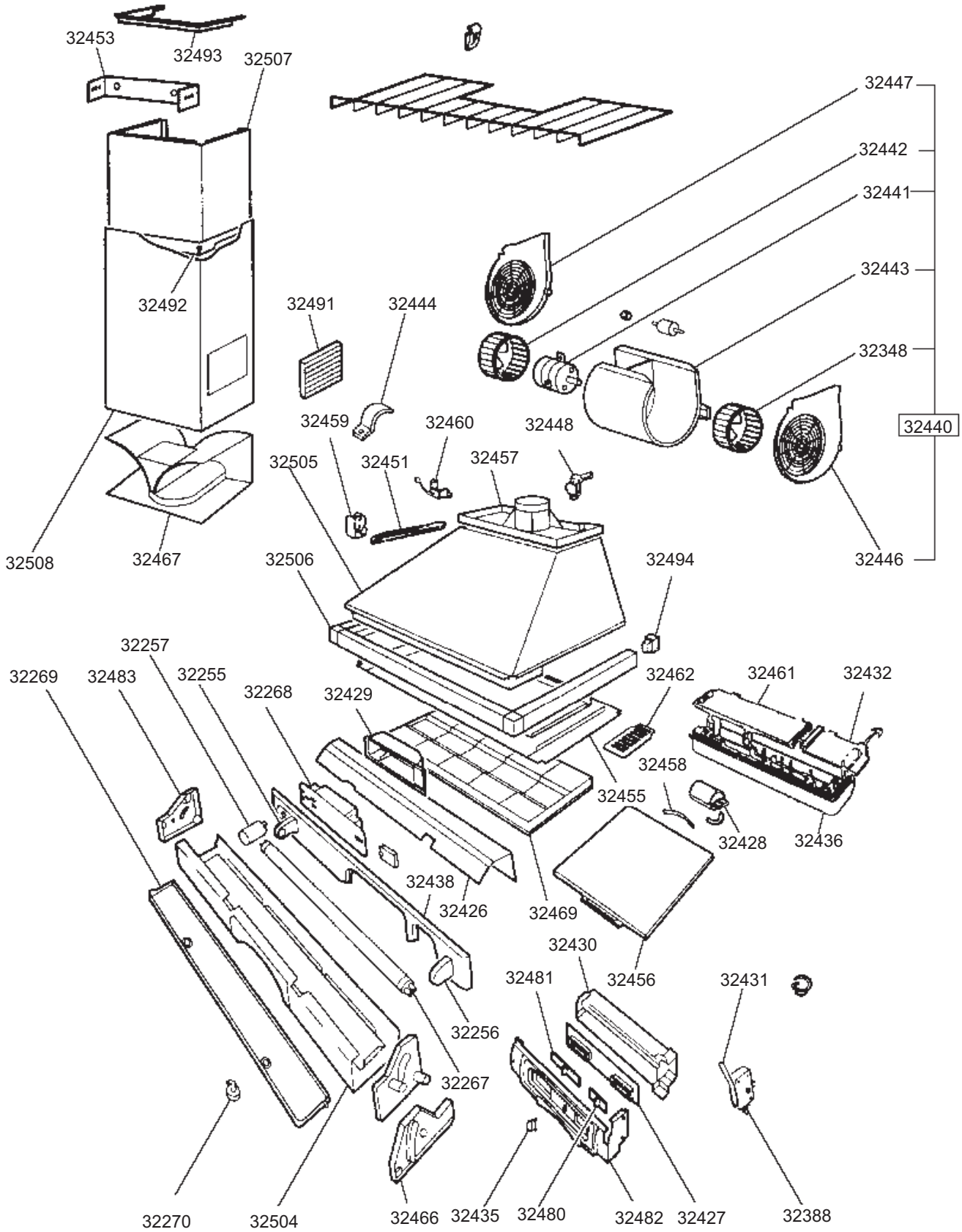

smeg S.p.A Via Circonvallazione Nord, 36 42016 Guastalla (RE)	mm FORM. A4	LA RIPRODUZIONE O LA CESSIONE DEL PRESENTE DISEGNO DEVONO ESSERE AUTORIZZATE DALLA "SMEG" SPA ANY REPRODUCTION OR TRANSFER OF THE PRESENT DRAWING MUST BE AUTHORIZED BY "SMEG" SPA	MODELLO - MODEL KSED90X	CODICE - ART.NO. 880111 - A	VERSIONE - EDITING 01 del 02.05.1996

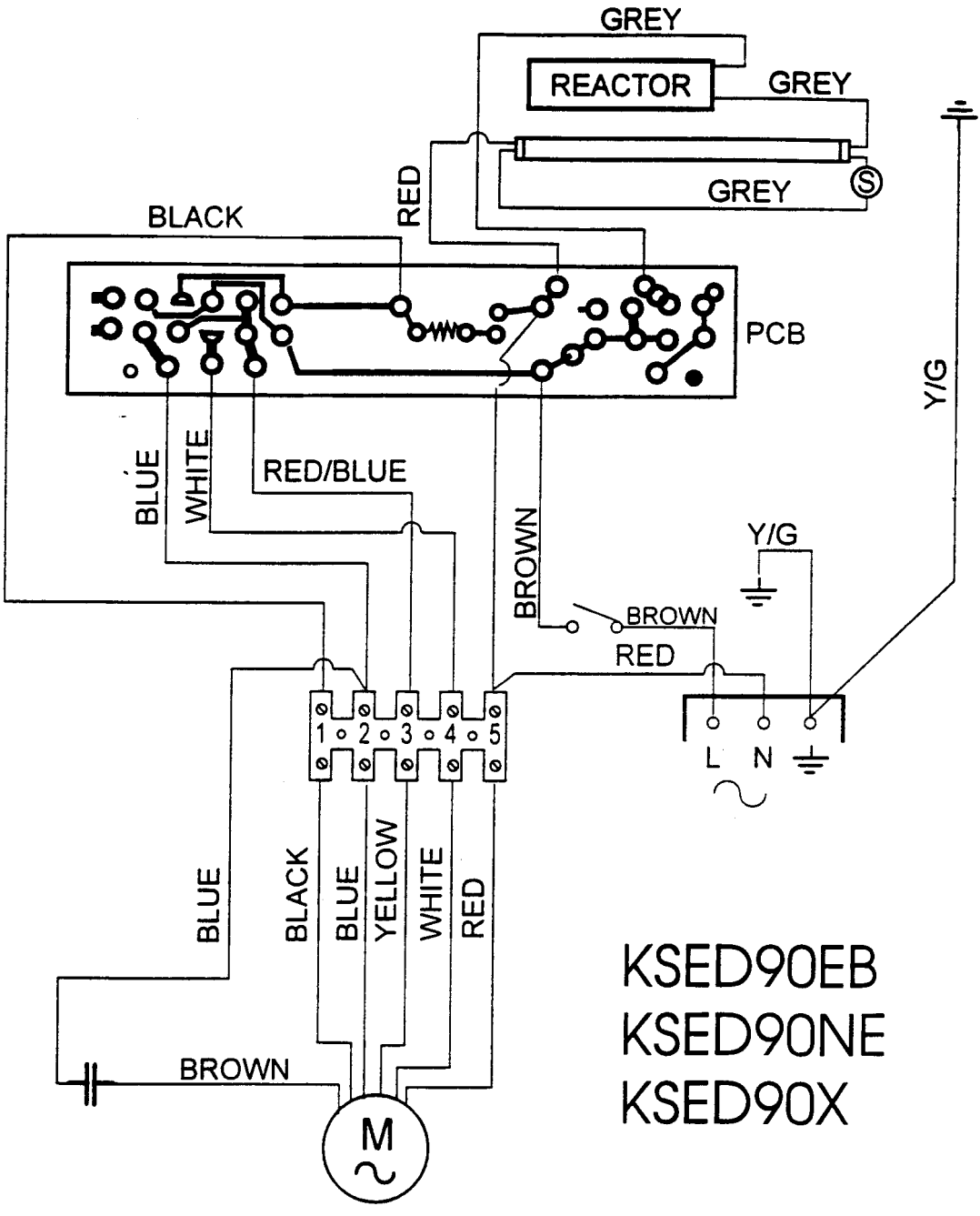
GREY
REACTOR
GREY
GREY
S
RED
BLACK
PCB
Y/G
BLUE
WHITE
RED/BLUE
BROWN
Y/G
BROWN
RED
1 2 3 4 5
L N
BLUE
BLACK
BLUE
YELLOW
WHITE
RED
BROWN
M
KSED90EB
KSED90NE
KSED90X