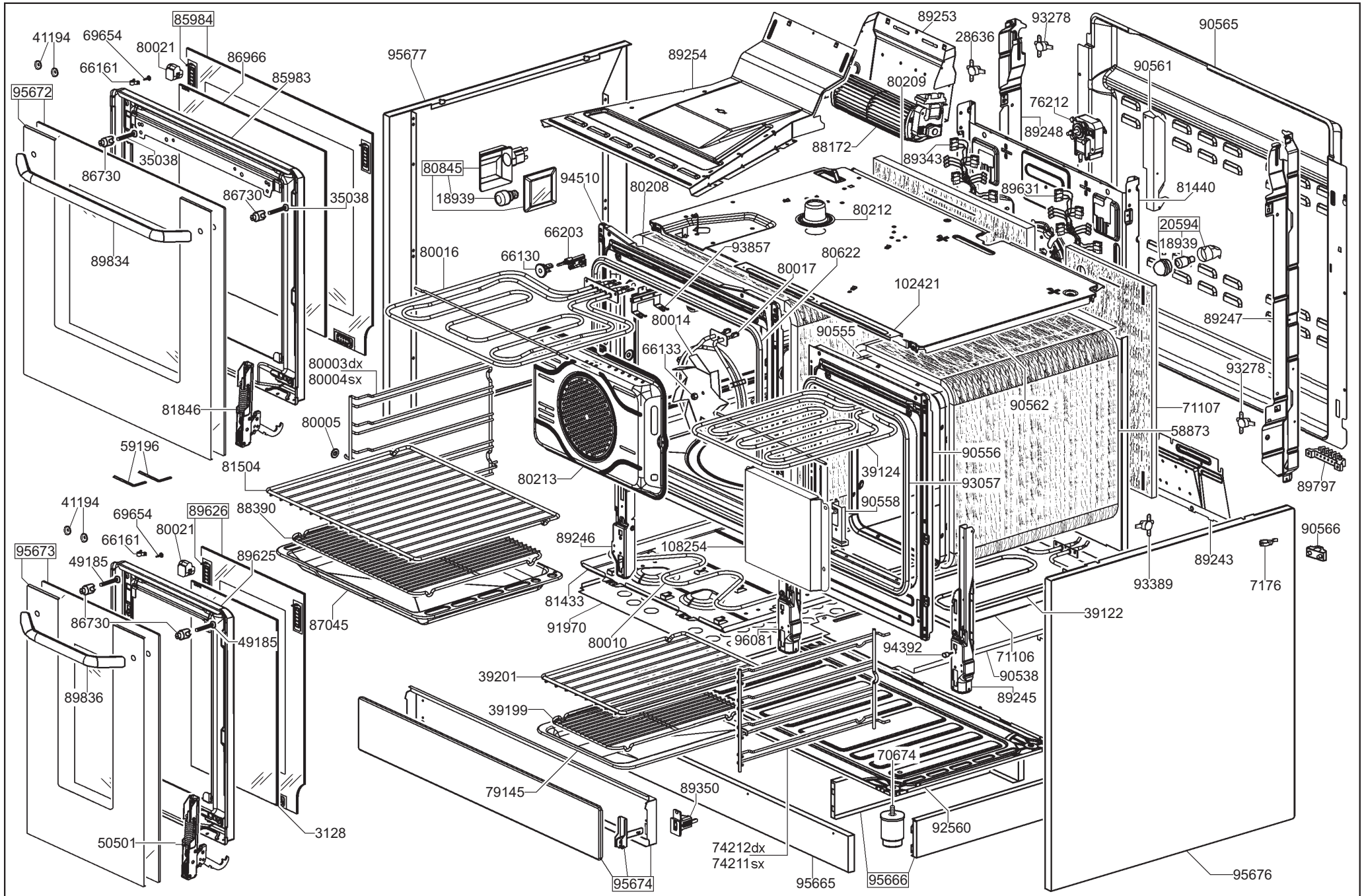

smeg S.p.A	FORM. A4	LA RIPRODUZIONE O LA CESSIONE DEL PRESENTE DISEGNO DEVONO ESSERE AUTORIZZATE DALLA "SMEG" SPA ANY REPRODUCTION OR TRANSFER OF THE PRESENT DRAWING MUST BE AUTHORIZED BY "SMEG" SPA	MODELLO - MODEL	CODICE - ART.NO.	VERSIONE - EDITING
			JLRCBK105	730393 - A	01 del 03.04.2012

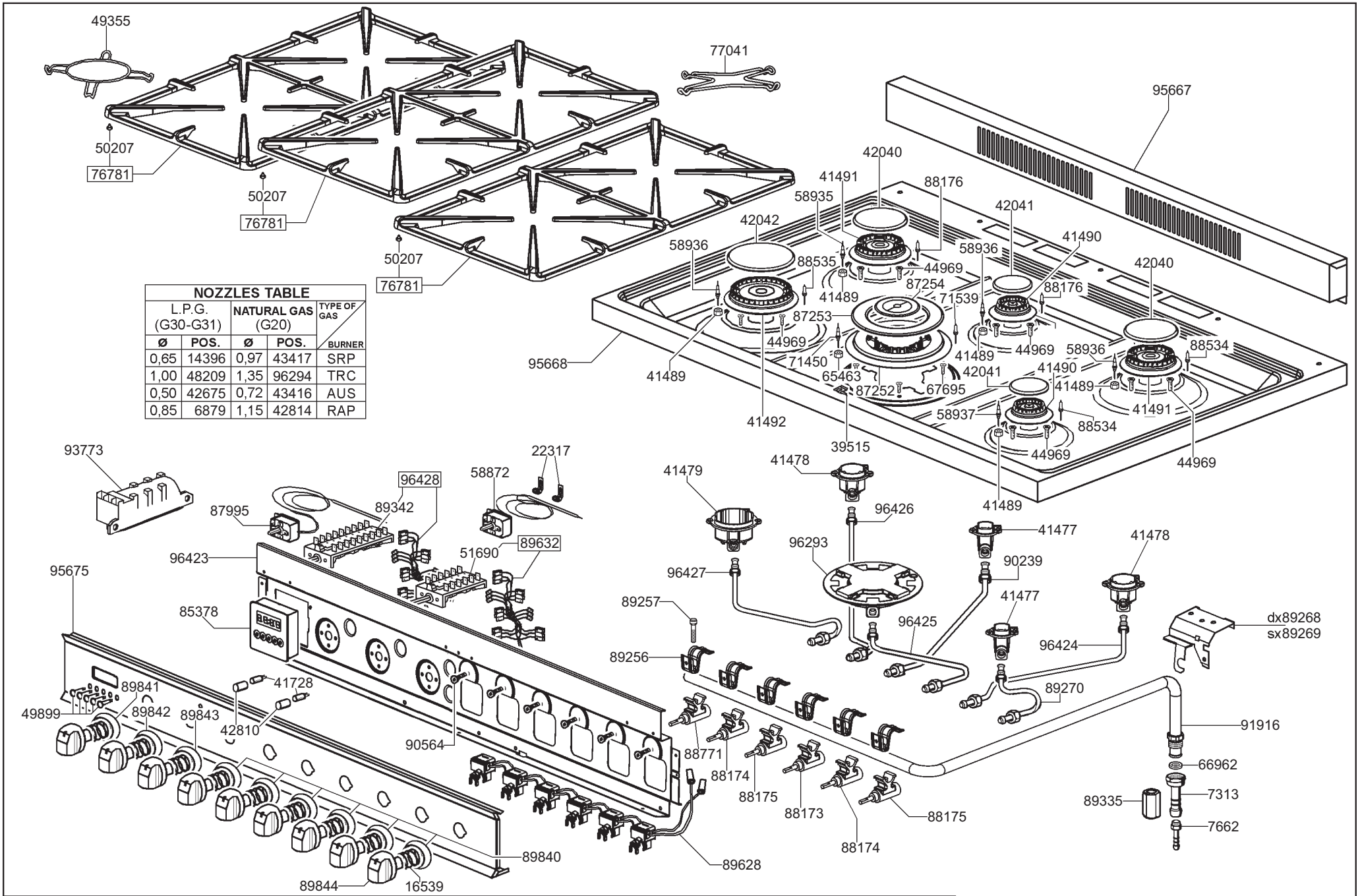

NOZZLES TABLE				
L.P.G. (G30-G31)		NATURAL GAS (G20)		TYPE OF GAS / BURNER
Ø	POS.	Ø	POS.	
0,65	14396	0,97	43417	SRP
1,00	48209	1,35	96294	TRC
0,50	42675	0,72	43416	AUS
0,85	6879	1,15	42814	RAP

smeg S.p.A

FORM. A4

LA RIPRODUZIONE O LA CESSIONE DEL PRESENTE DISEGNO DEVONO ESSERE AUTORIZZATE DALLA "SMEG" SPA
ANY REPRODUCTION OR TRANSFER OF THE PRESENT DRAWING MUST BE AUTHORIZED BY "SMEG" SPA

MODELLO - MODEL	CODICE - ART.NO.	VERSIONE - EDITING
JLRCBK105	730393 - B	01 del 03.04.2012