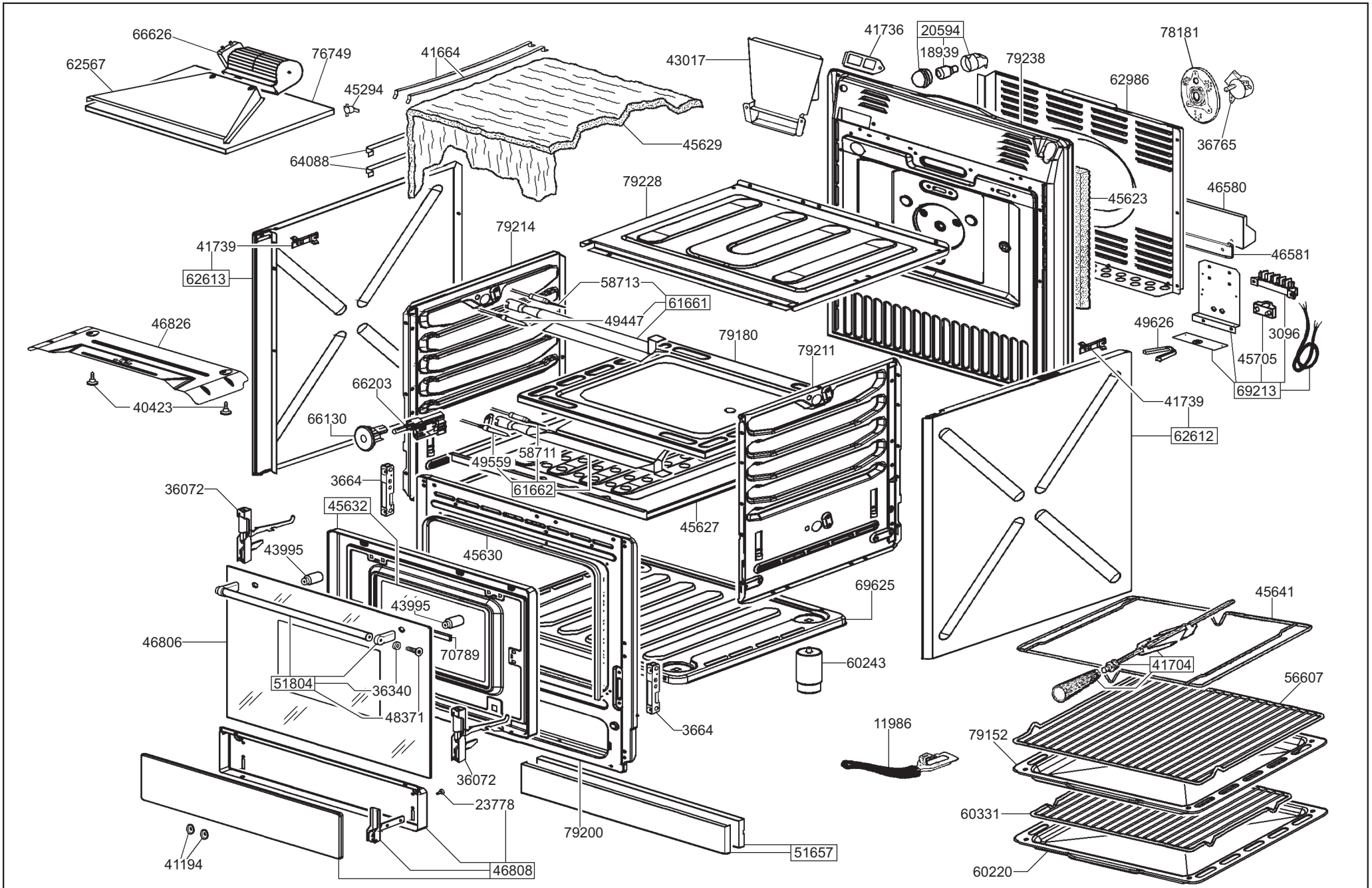

smeg S.p.A	mm FORM. A4	LA RIPRODUZIONE O LA CESSIONE DEL PRESENTE DISEGNO DEVONO ESSERE AUTORIZZATE DALLA "SMEG" SPA ANY REPRODUCTION OR TRANSFER OF THE PRESENT DRAWING MUST BE AUTHORIZED BY "SMEG" SPA	MODELLO - MODEL FS62XNG1	CODICE - ART.NO. 650403 - A	VERSIONE - EDITING 01 del 26.09.2008

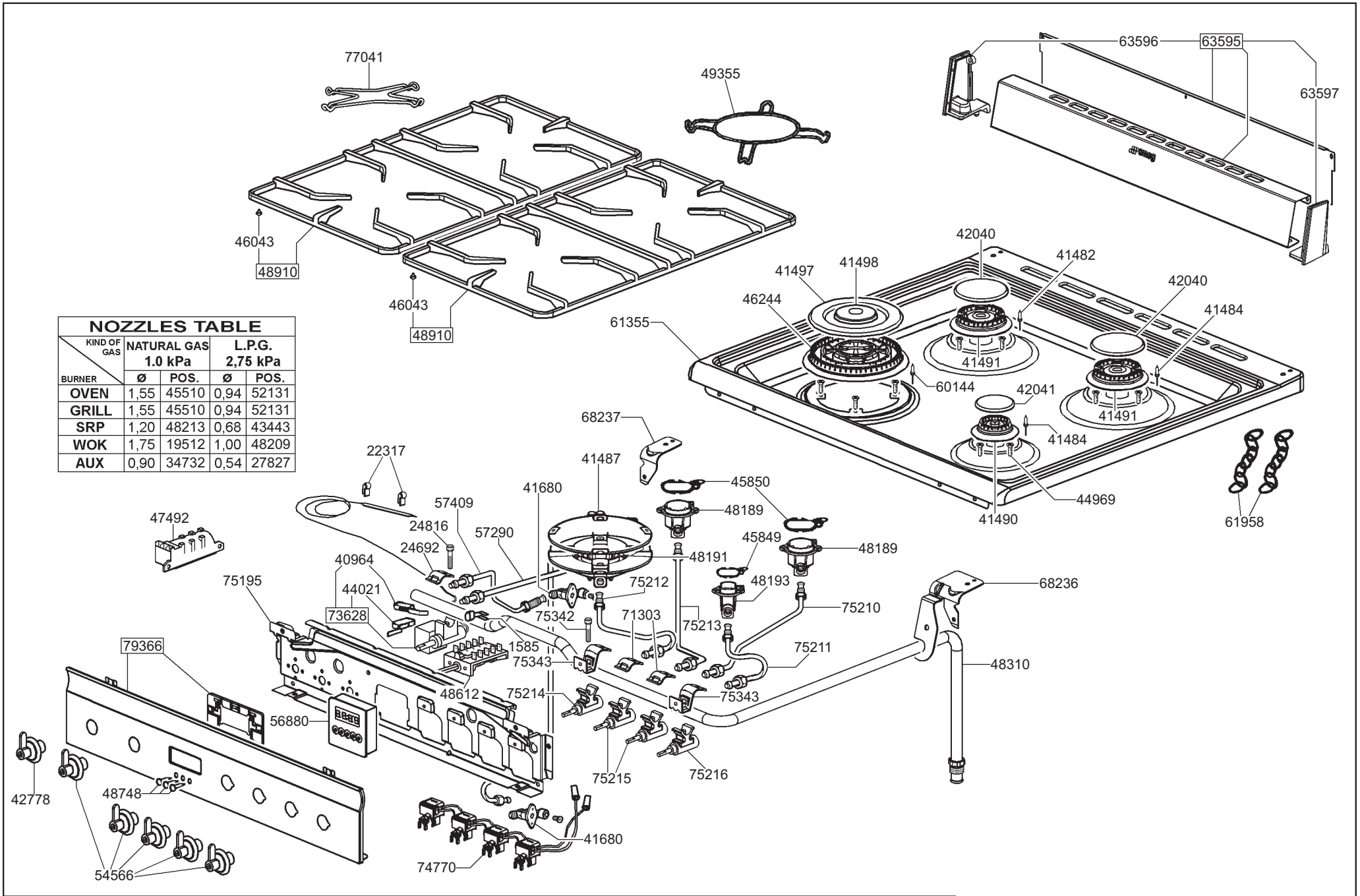

NOZZLES TABLE

KIND OF GAS / BURNER	NATURAL GAS 1.0 kPa		L.P.G. 2,75 kPa	
	Ø	POS.	Ø	POS.
OVEN	1,55	45510	0,94	52131
GRILL	1,55	45510	0,94	52131
SRP	1,20	48213	0,68	43443
WOK	1,75	19512	1,00	48209
AUX	0,90	34732	0,54	27827

smeg S.p.A

FORM. A4

LA RIPRODUZIONE O LA CESSIONE DEL PRESENTE DISEGNO DEVONO ESSERE AUTORIZZATE DALLA "SMEG" SPA
ANY REPRODUCTION OR TRANSFER OF THE PRESENT DRAWING MUST BE AUTHORIZED BY "SMEG" SPA

MODELLO - MODEL	CODICE - ART.NO.	VERSIONE - EDITING
FS62XNG1	650403 - B	01 del 26.09.2008