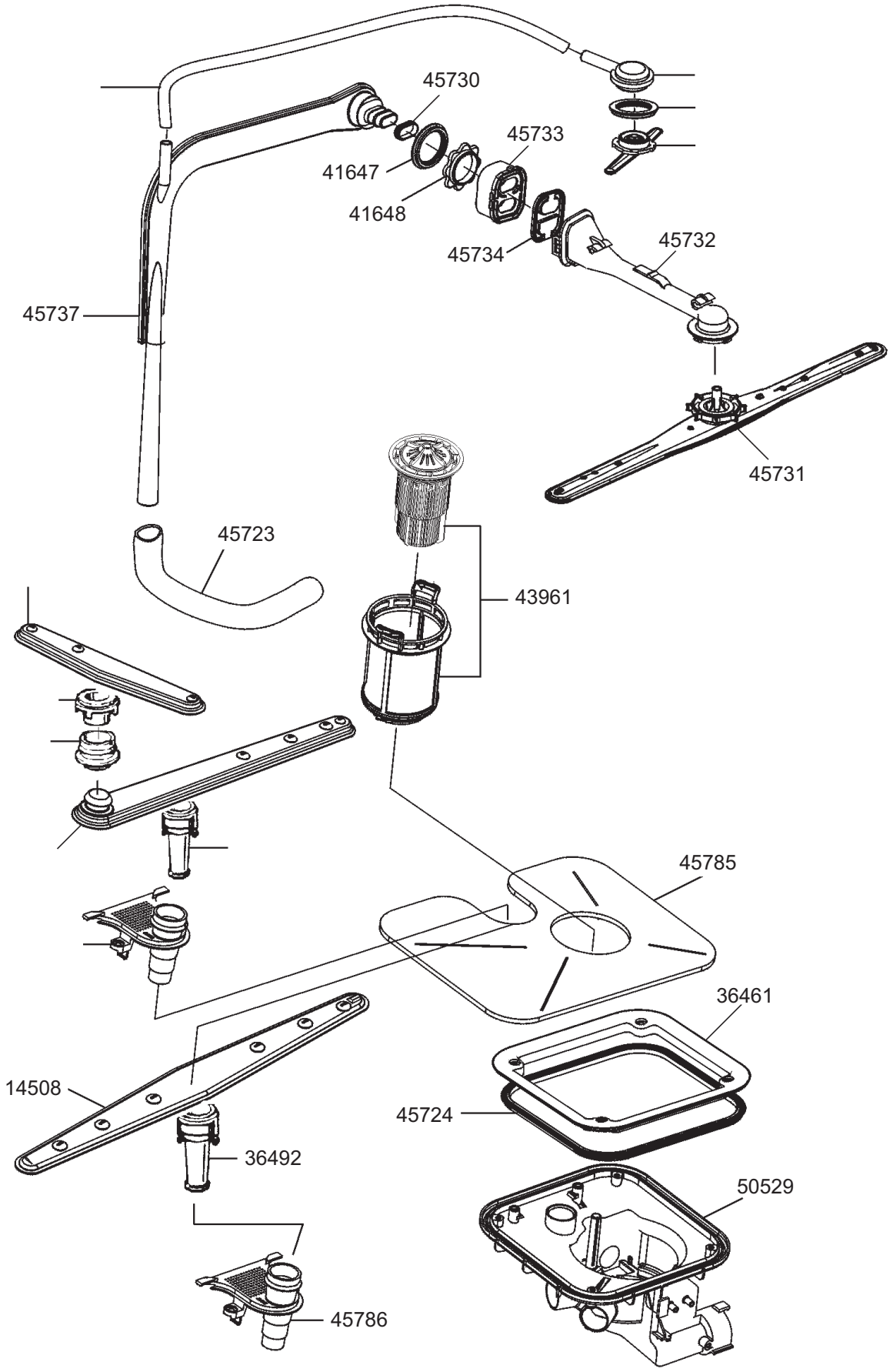
45730
45733
41647
41648
45734
45732
45737
45731
45723
43961
45785
36461
14508
45724
36492
50529
45786

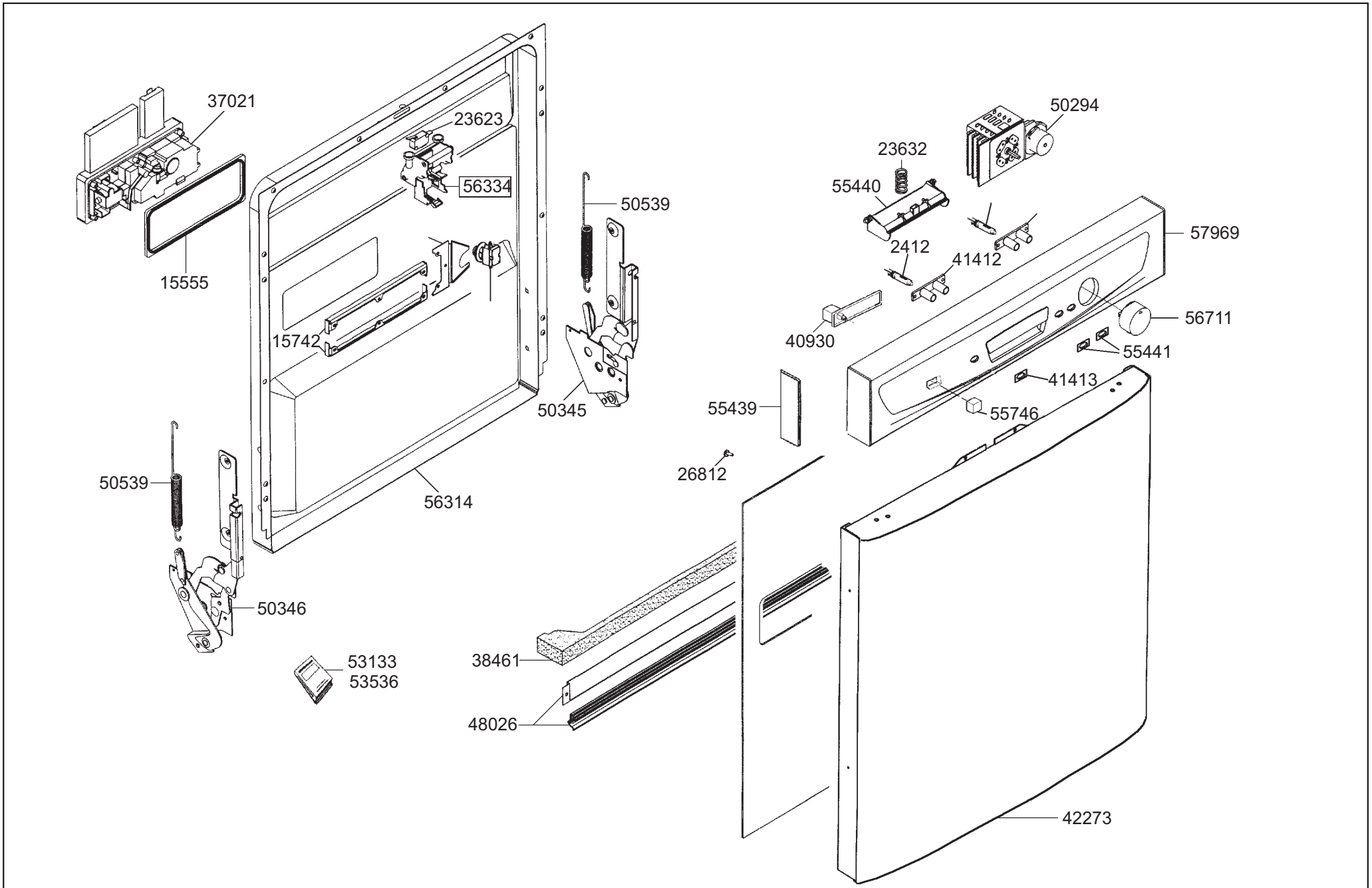

smeg S.p.A
Via Circonvallazione Nord, 36
42016 Guastalla (RE)

FORM. A4

LA RIPRODUZIONE O LA CESSIONE DEL PRESENTE DISEGNO DEVONO ESSERE AUTORIZZATE DALLA "SMEG" SPA
ANY REPRODUCTION OR TRANSFER OF THE PRESENT DRAWING MUST BE AUTHORIZED BY "SMEG" SPA

MODELLO - MODEL	CODICE - ART.NO.	VERSIONE - EDITING
WS60-1	148126 - B	01 del 16.07.2003

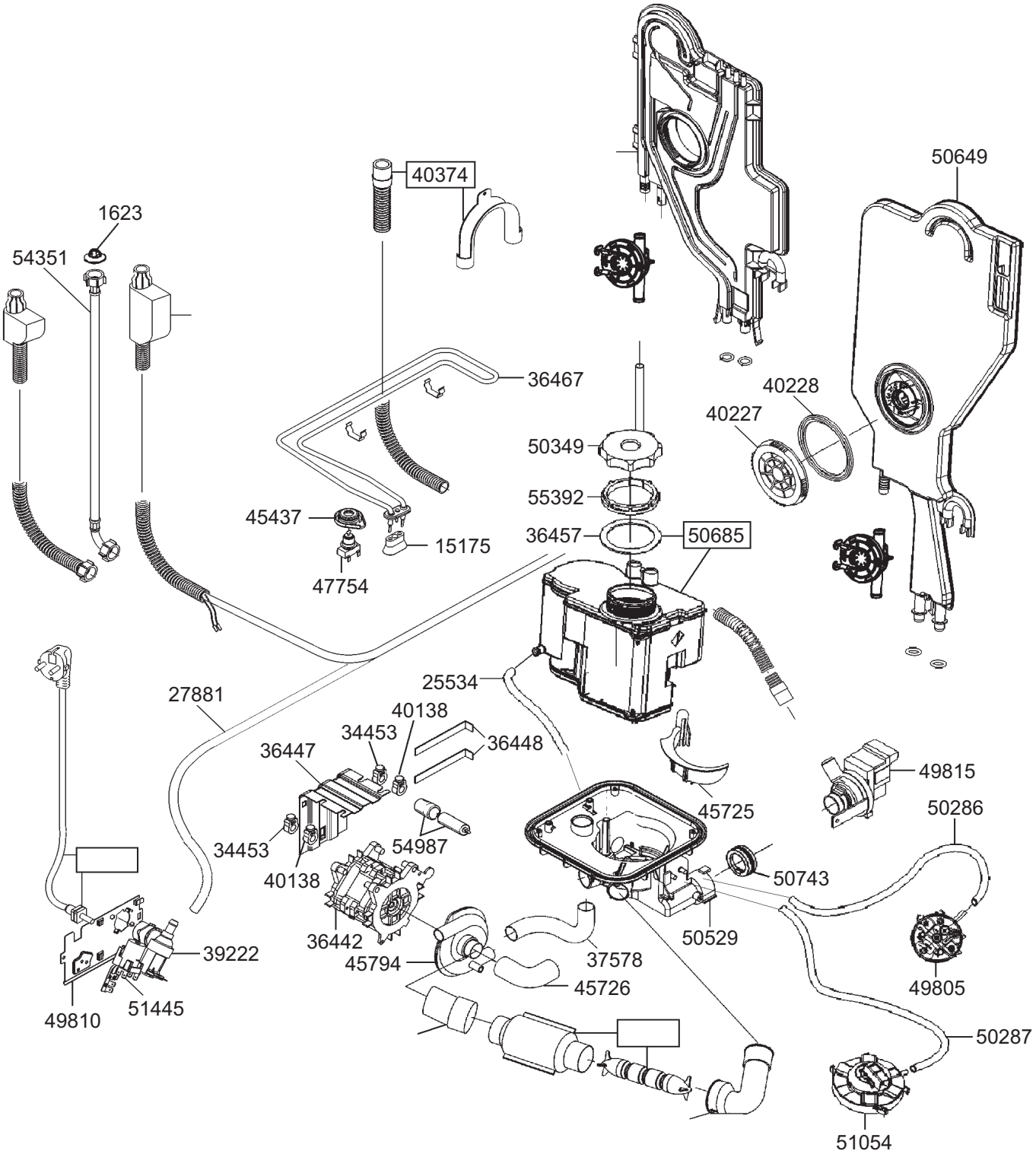
40374
50649
1623
54351
36467
40228
40227
50349
55392
45437
36457
50685
15175
47754
25534
27881
40138
34453
36448
36447
49815
45725
50286
34453
54987
40138
50743
36442
50529
39222
45794
37578
45726
49805
49810
51445
50287
51054

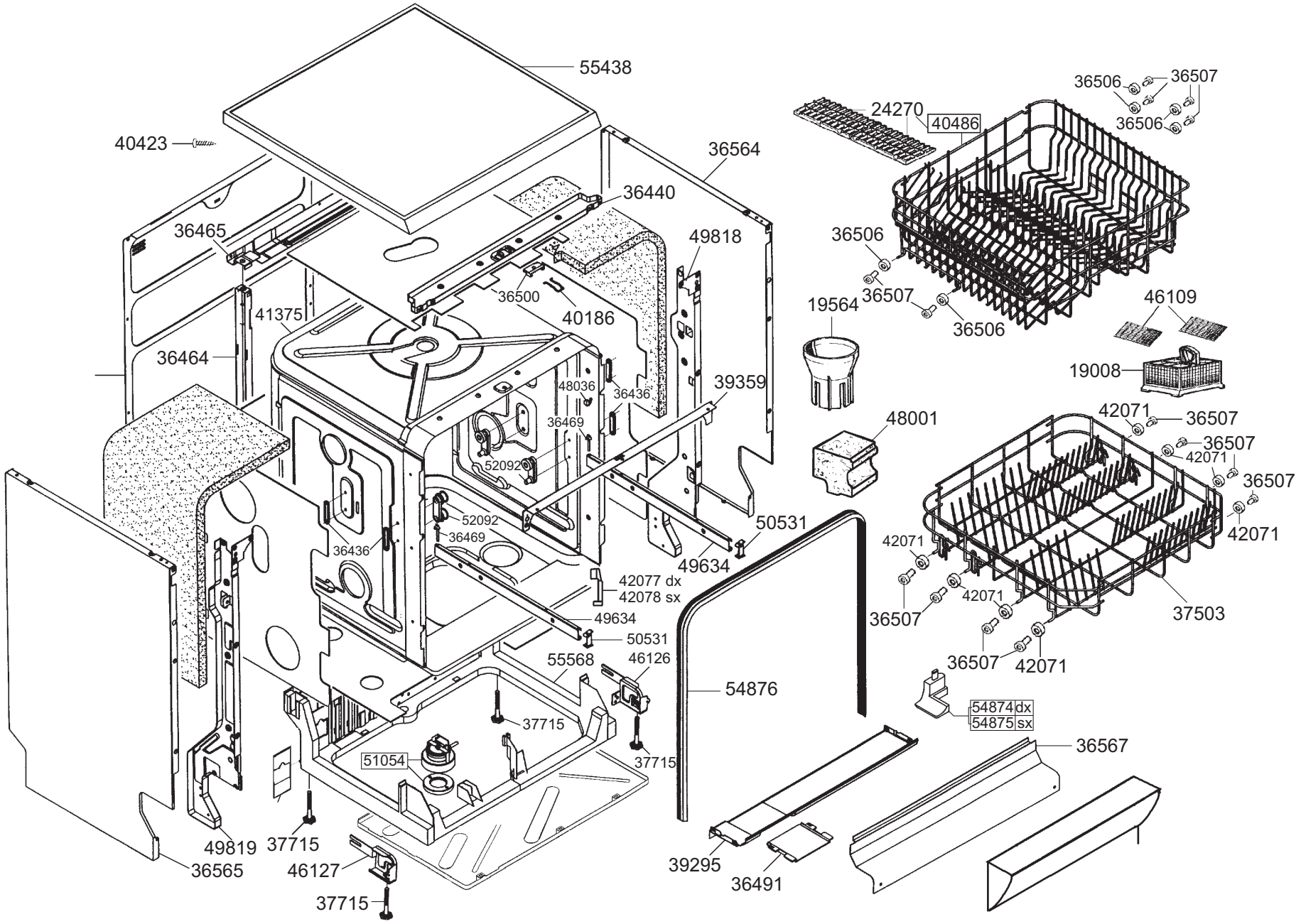

smeg S.p.A
Via Circonvallazione Nord, 36
42016 Guastalla (RE)

mm

FORM. A4

LA RIPRODUZIONE O LA CESSIONE DEL PRESENTE DISEGNO DEVONO ESSERE AUTORIZZATE DALLA "SMEG" SPA
ANY REPRODUCTION OR TRANSFER OF THE PRESENT DRAWING MUST BE AUTHORIZED BY "SMEG" SPA

MODELLO - MODEL	CODICE - ART.NO.	VERSIONE - EDITING
WS60-1	148126 - D	01 del 16.07.2003