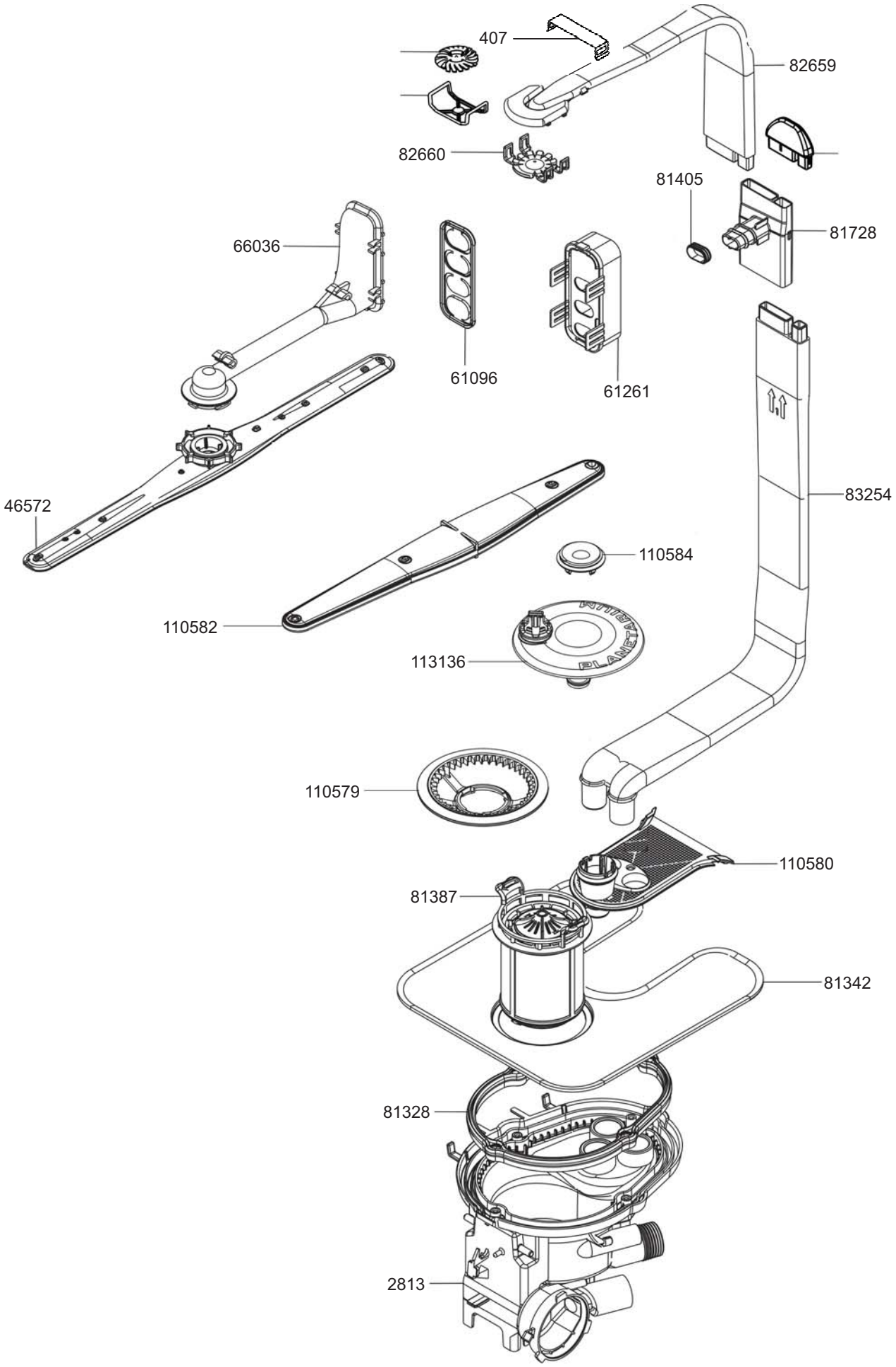
407
82659
82660
81405
81728
66036
61096
61261
46572
83254
110584
110582
113136
110579
110580
81387
81342
81328
2813

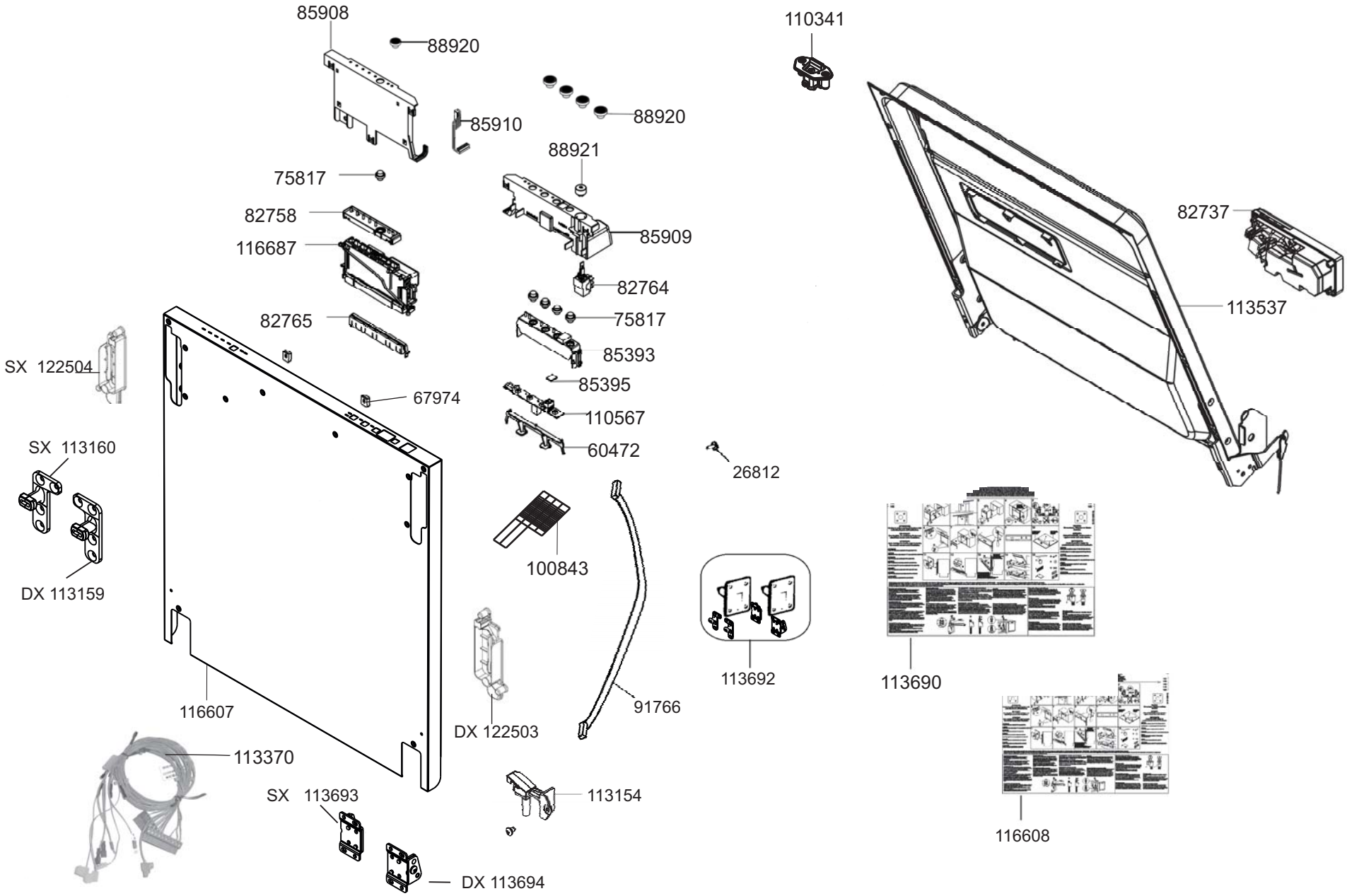

smeg S.p.A Via Leonardo da Vinci,4 42016 Guastalla (RE) ITALIA	mm FORM. A4	LA RIPRODUZIONE O LA CESSIONE DEL PRESENTE DISEGNO DEVONO ESSERE AUTORIZZATE ANY REPRODUCTION OR TRANSFER OF THE PRESENT DRAWING MUST BE AUTHORIZED	MODELLO - MODEL STE8244L	CODICE - ART.NO. 139441 - B	DATA - DATE 27.06.2017

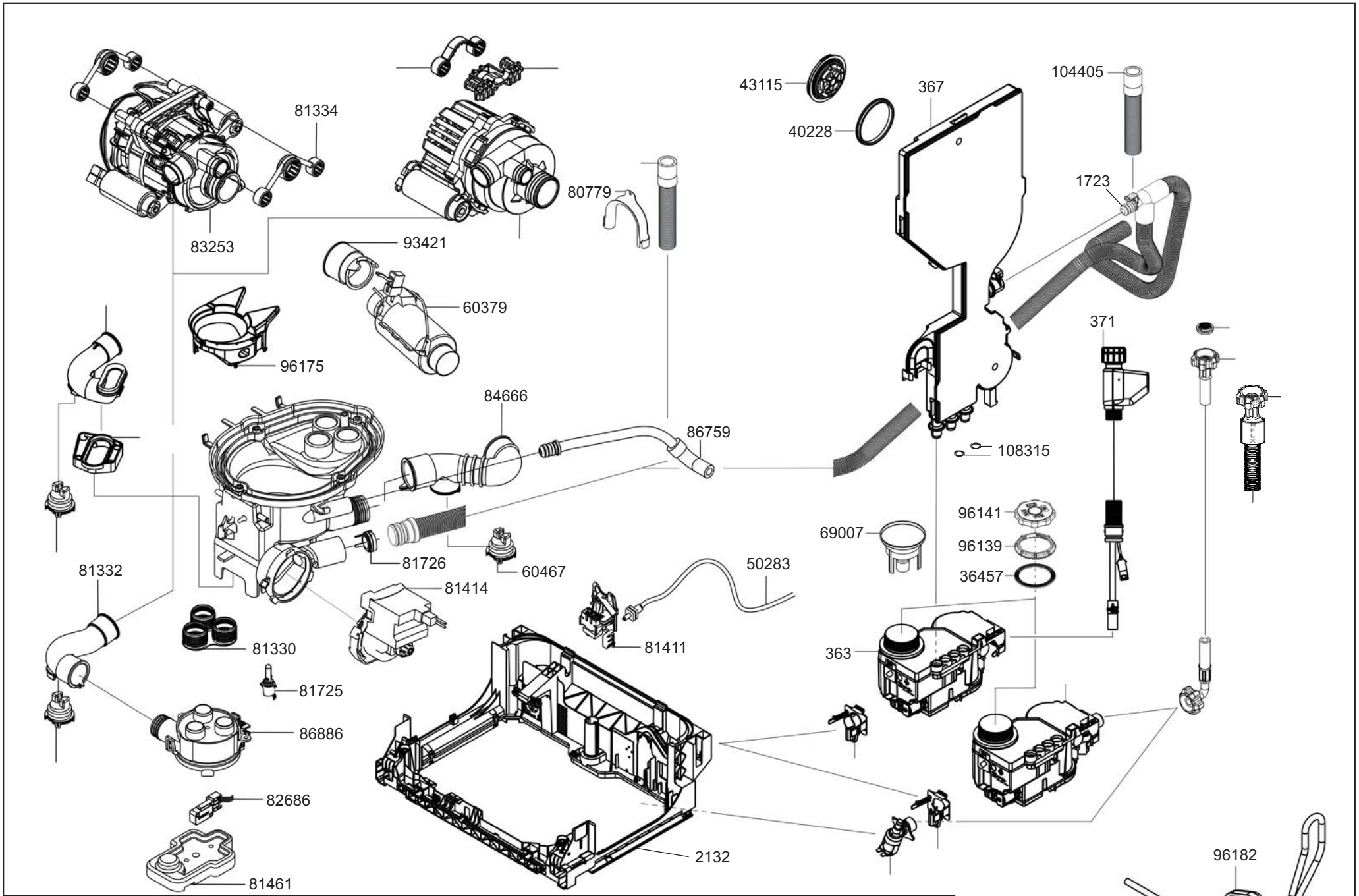

smeg S.p.A
Via Leonardo da Vinci,4
42016 Guastalla (RE) ITALIA

FORM. A4

LA RIPRODUZIONE O LA CESSIONE DEL PRESENTE DISEGNO DEVONO ESSERE AUTORIZZATE

ANY REPRODUCTION OR TRANSFER OF THE PRESENT DRAWING MUST BE AUTHORIZED

MODELLO - MODEL	CODICE - ART.NO.	DATA - DATE
STE8244L	139441 - C	27.06.2017

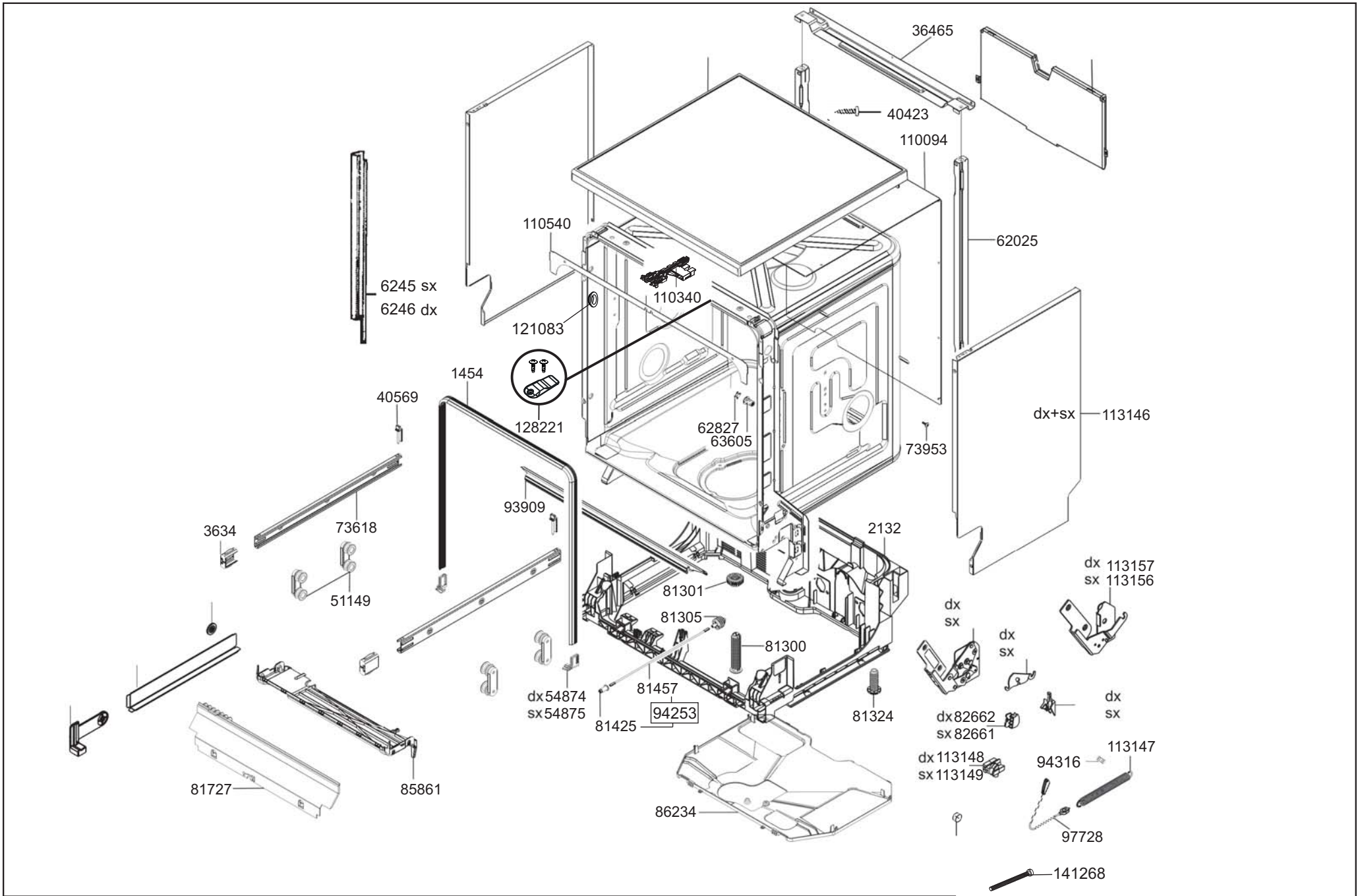

smeg S.p.A
Via Leonardo da Vinci,4
42016 Guastalla (RE) ITALIA

FORM. A4

LA RIPRODUZIONE O LA CESSIONE DEL PRESENTE DISEGNO DEVONO ESSERE AUTORIZZATE

ANY REPRODUCTION OR TRANSFER OF THE PRESENT DRAWING MUST BE AUTHORIZED

MODELLO - MODEL	CODICE - ART.NO.	DATA - DATE
STE8244L	139441 - D	27.06.2017

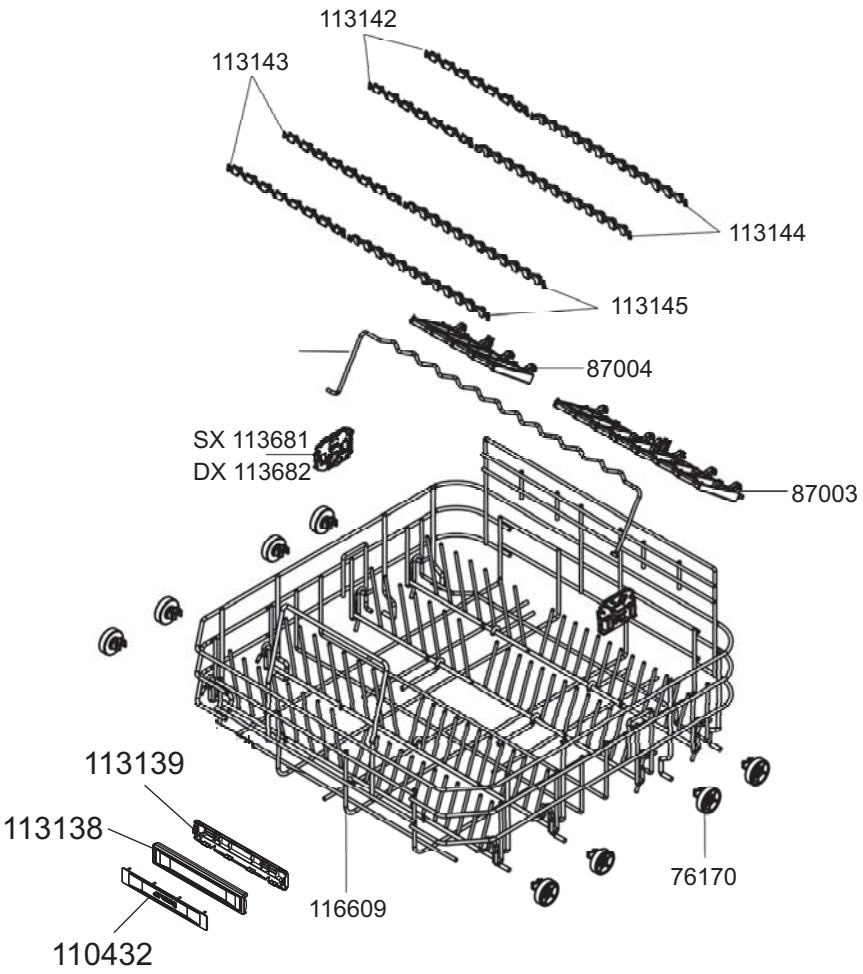
113142
113143
113144
113145
87004
SX 113681
DX 113682
87003
113139
113138
110432
116609
76170

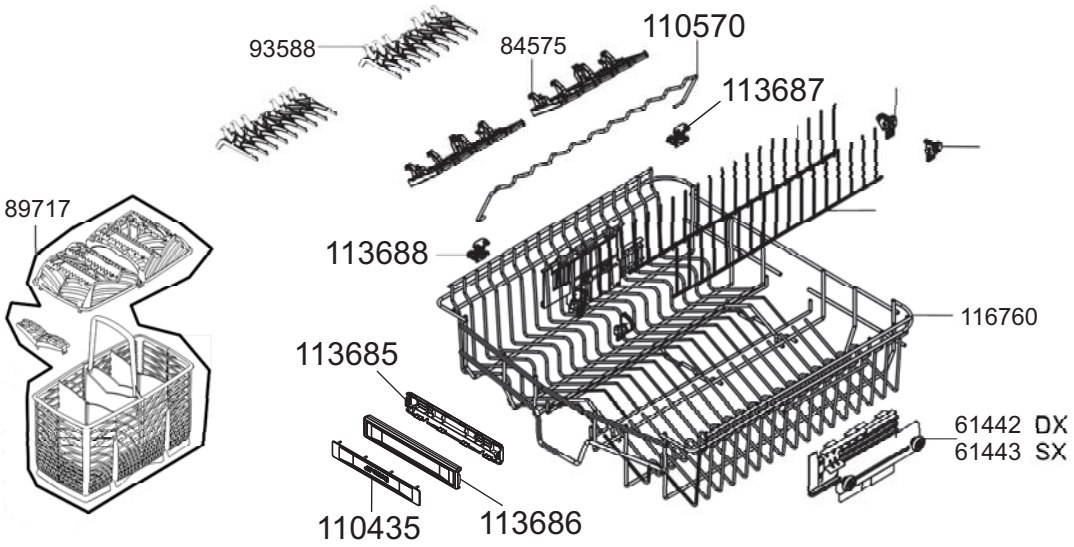
93588
84575
110570
113687
89717
113688
116760
113685
61442 DX
61443 SX
110435
113686

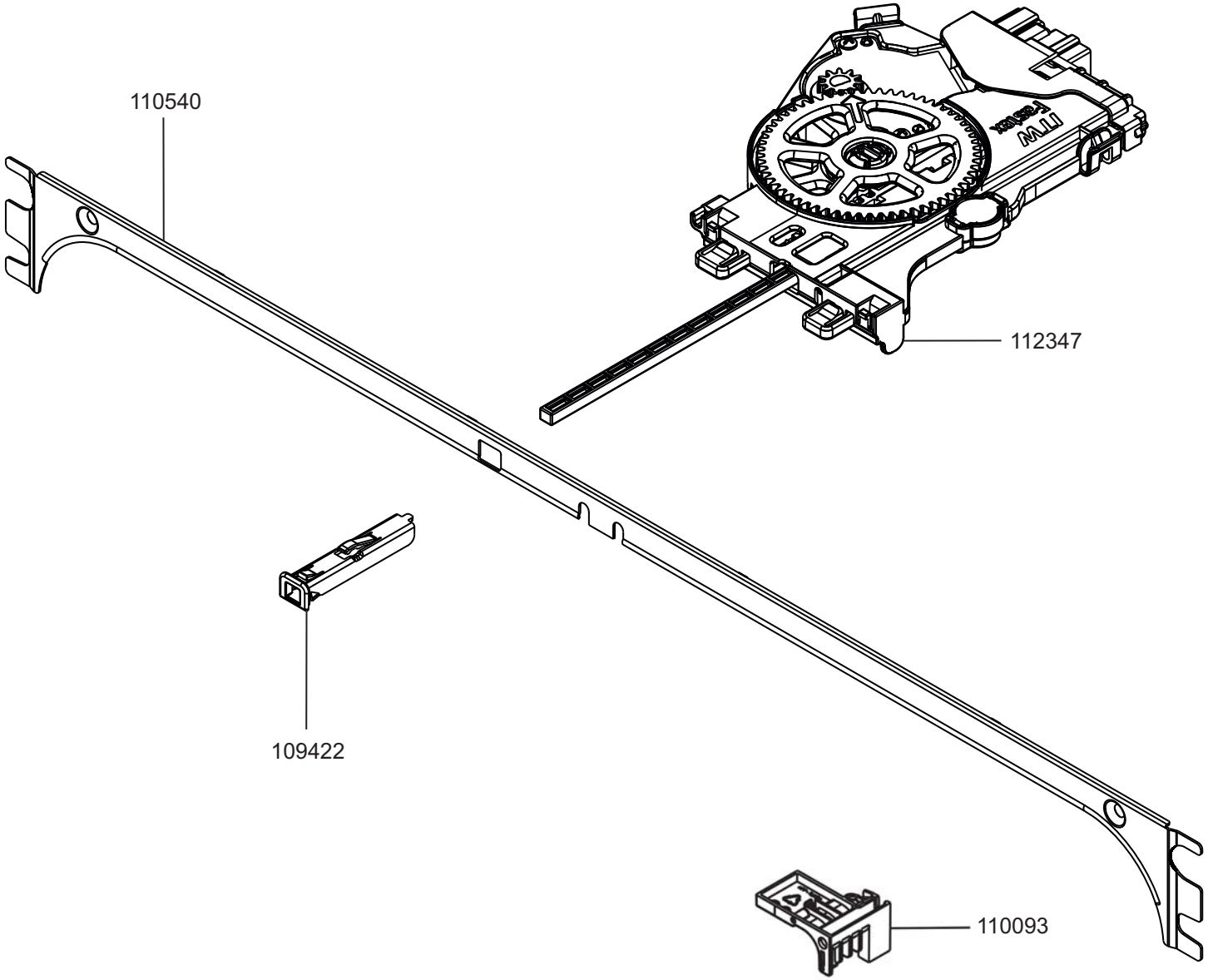

smeg S.p.A	mm FORM. A4	LA RIPRODUZIONE O LA CESSIONE DEL PRESENTE DISEGNO DEVONO ESSERE AUTORIZZATE DALLA "SMEG" SPA ANY REPRODUCTION OR TRANSFER OF THE PRESENT DRAWING MUST BE AUTHORIZED BY "SMEG" SPA	MODELLO - MODEL STE8244L	CODICE - ART.NO. 139441 - F	DATA - DATE 27.06.2017