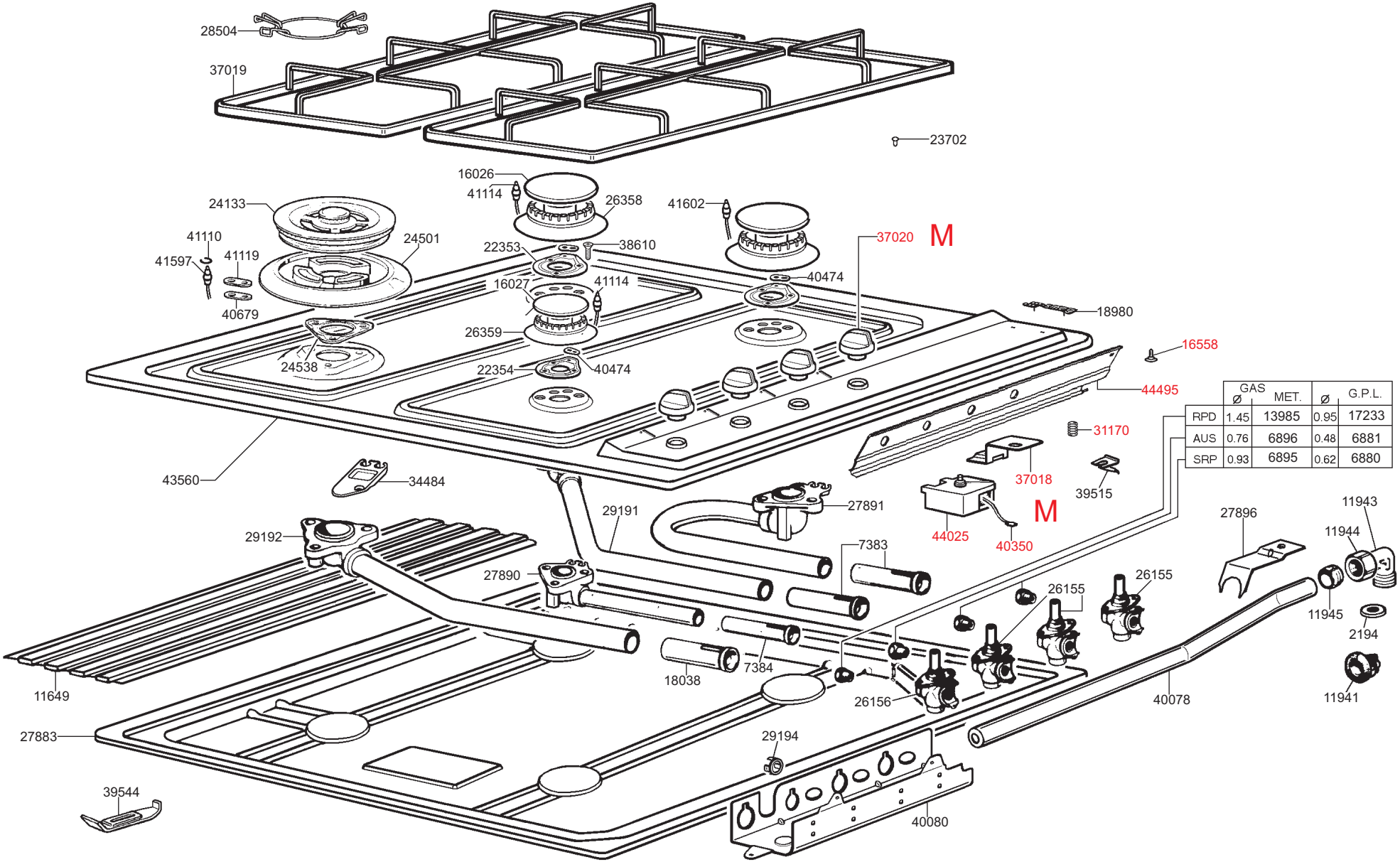

	GAS Ø	GAS MET.	G.P.L. Ø	G.P.L.
RPD	1.45	13985	0.95	17233
AUS	0.76	6896	0.48	6881
SRP	0.93	6895	0.62	6880

smeg S.p.A

FORM. A4

LA RIPRODUZIONE O LA CESSIONE DEL PRESENTE DISEGNO DEVONO ESSERE AUTORIZZATE DALLA "SMEG" SPA
ANY REPRODUCTION OR TRANSFER OF THE PRESENT DRAWING MUST BE AUTHORIZED BY "SMEG" SPA

MODELLO - MODEL	CODICE - ART.NO.	VERSIONE - EDITING
SER64	251632 - A	01 del 10.02.2000

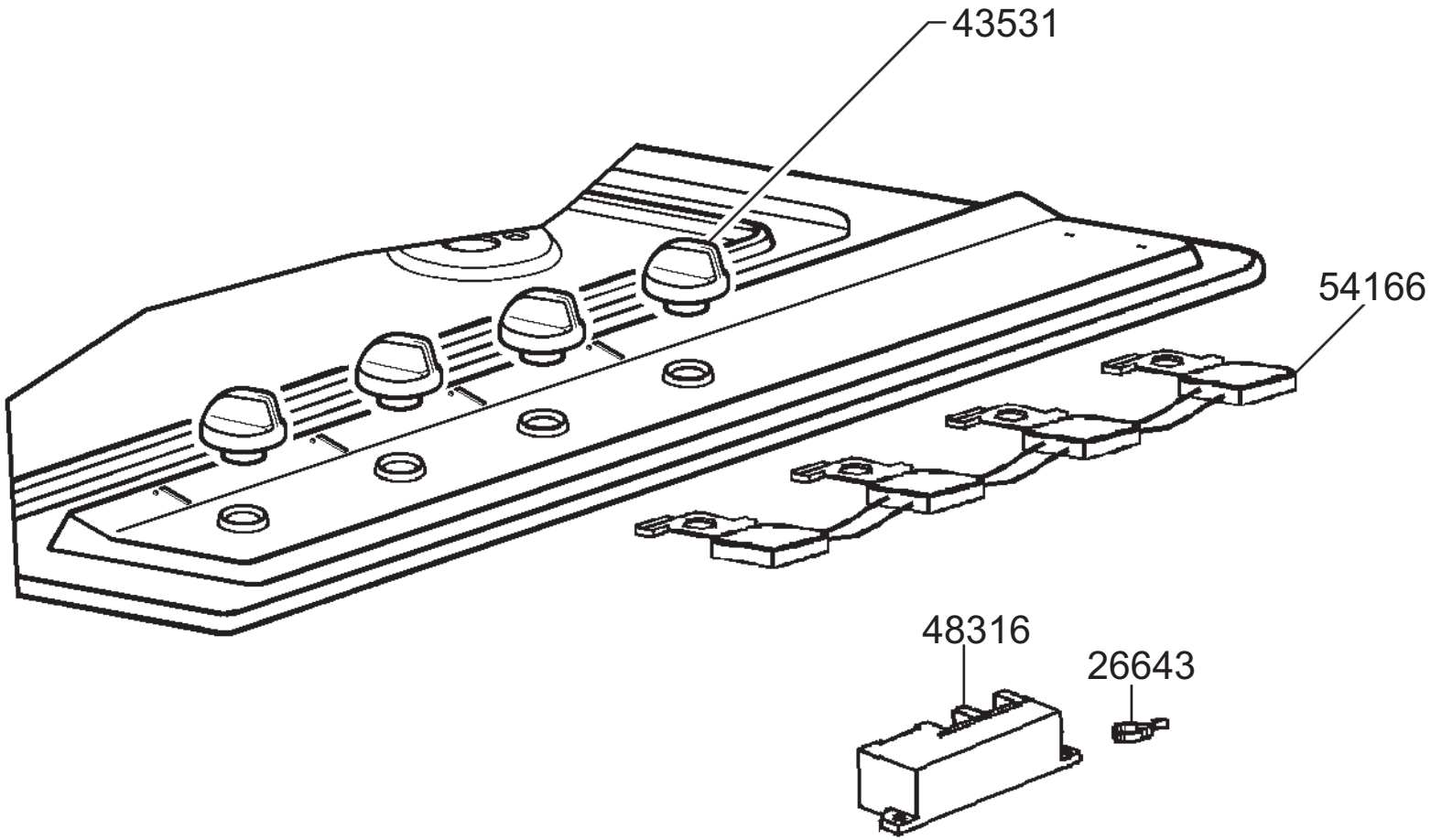

smeg S.p.A	mm FORM. A4	LA RIPRODUZIONE O LA CESSIONE DEL PRESENTE DISEGNO DEVONO ESSERE AUTORIZZATE DALLA "SMEG" SPA ANY REPRODUCTION OR TRANSFER OF THE PRESENT DRAWING MUST BE AUTHORIZED BY "SMEG" SPA	MODELLO - MODEL SER64	CODICE - ART.NO. 251632 - A	VARIANTE - MODIFICATION Mc0000000003832