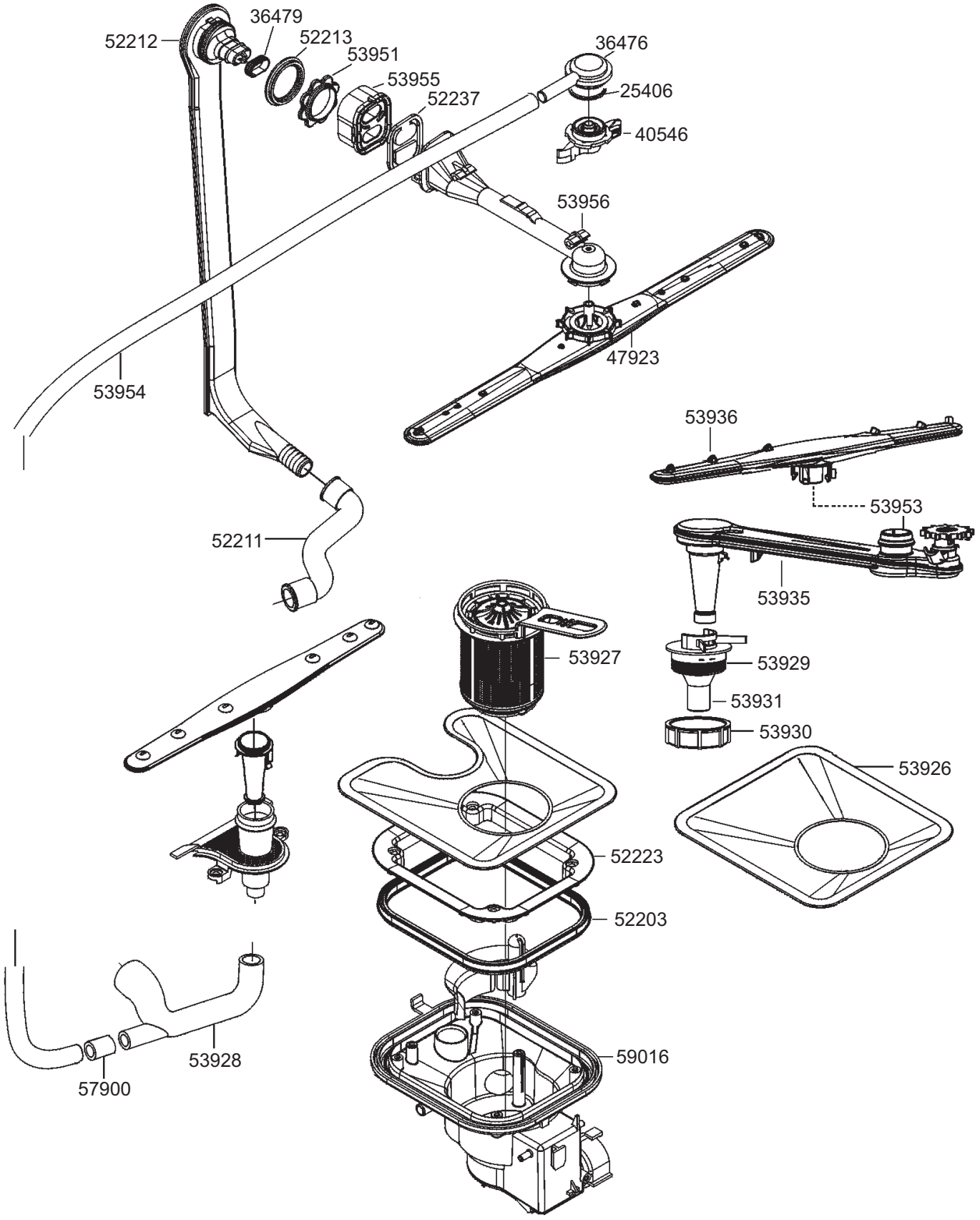
52212
36479
52213
53951
53955
52237
36476
25406
40546
53956
47923
53954
53936
53953
52211
53935
53927
53929
53931
53930
53926
52223
52203
53928
57900
59016

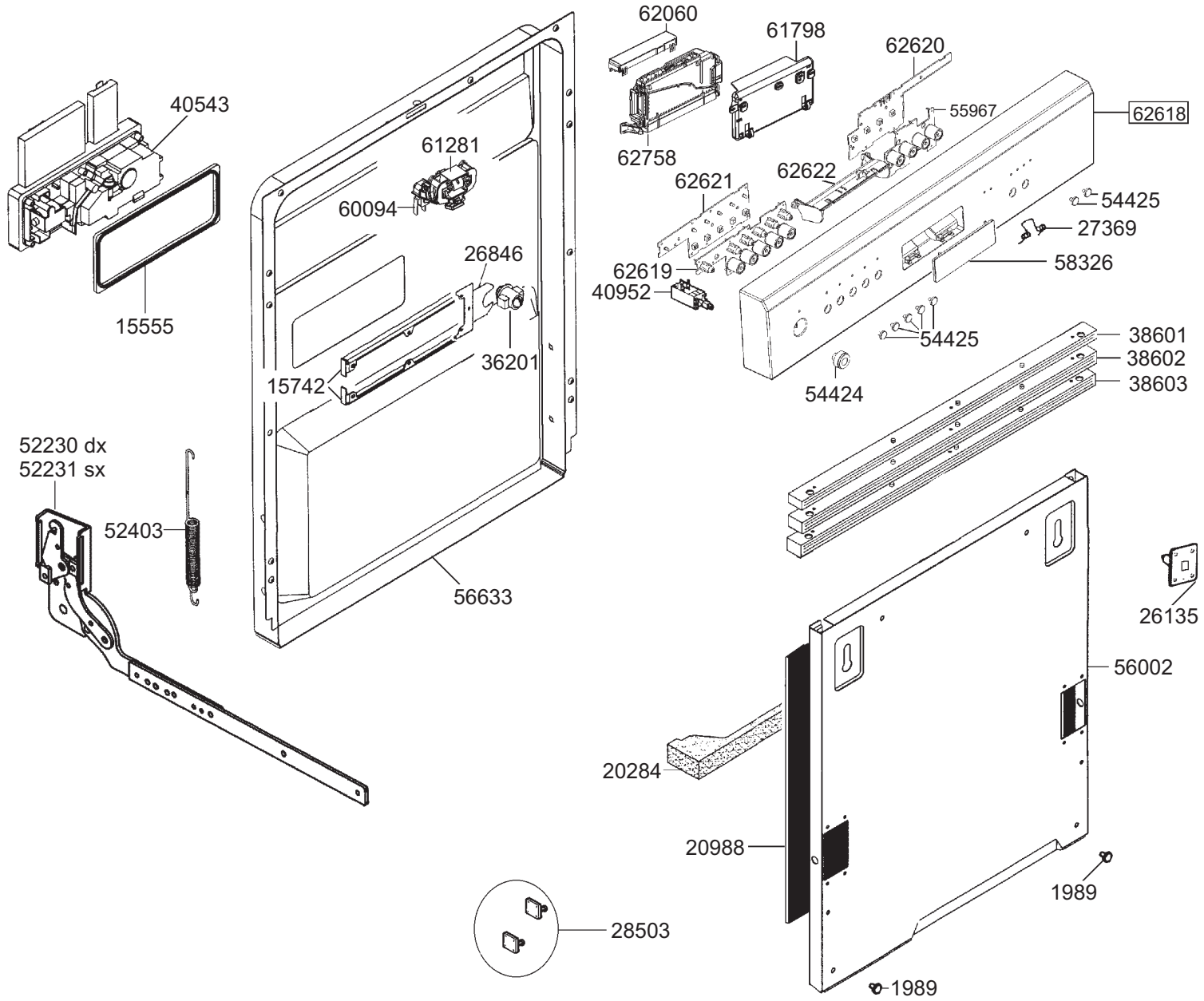
62060
61798
62620
40543
55967
62618
61281
62758
62621
62622
54425
60094
27369
26846
62619
58326
40952
54425
38601
15555
36201
38602
15742
54424
38603
52230 dx
52231 sx
52403
56633
26135
56002
20284
20988
1989
28503
1989

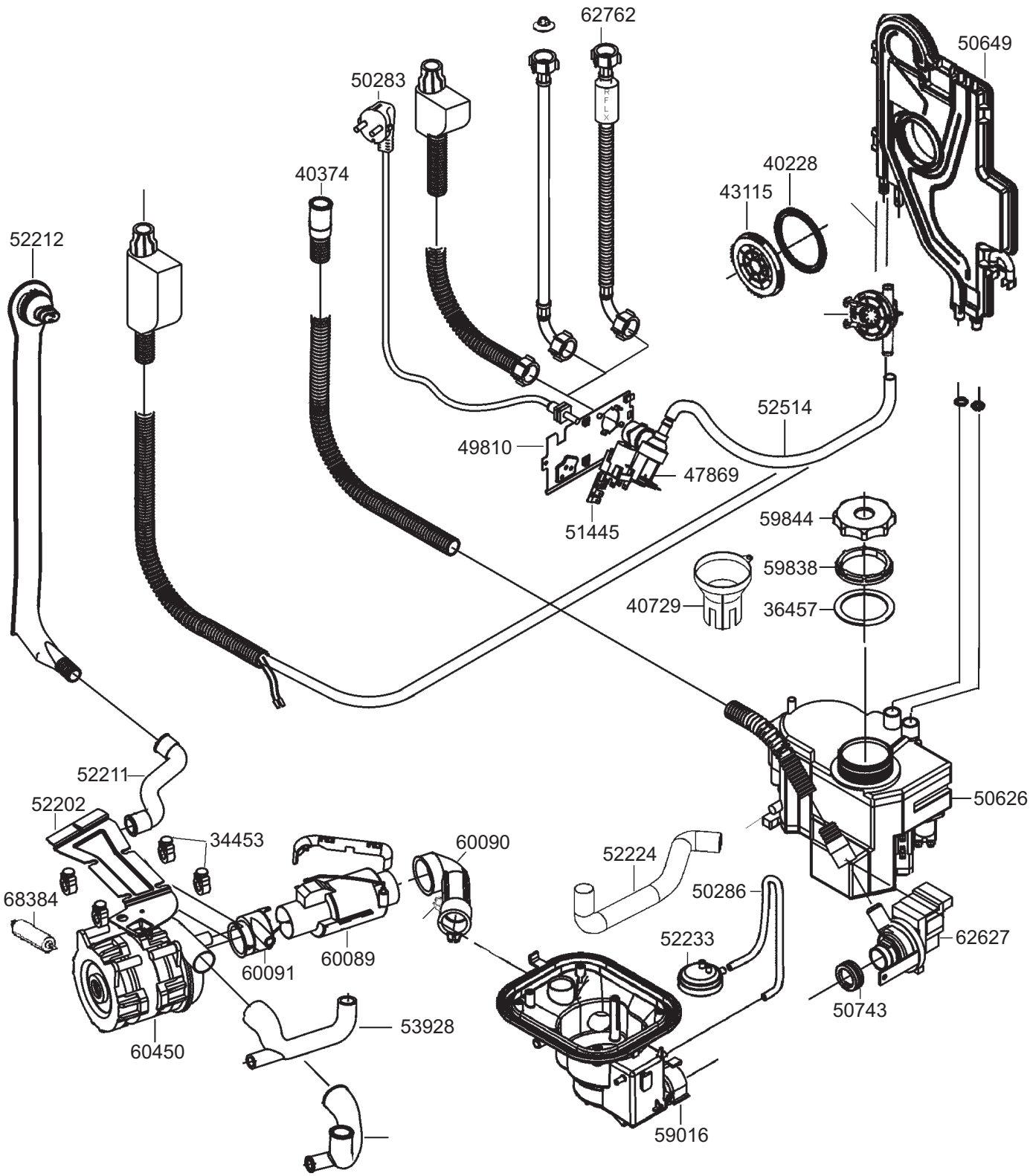
62762
50649
50283
40374
40228
43115
52212
52514
49810
47869
51445
59844
59838
40729
36457
52211
52202
50626
34453
60090
52224
68384
50286
62627
52233
60089
60091
50743
53928
60450
59016

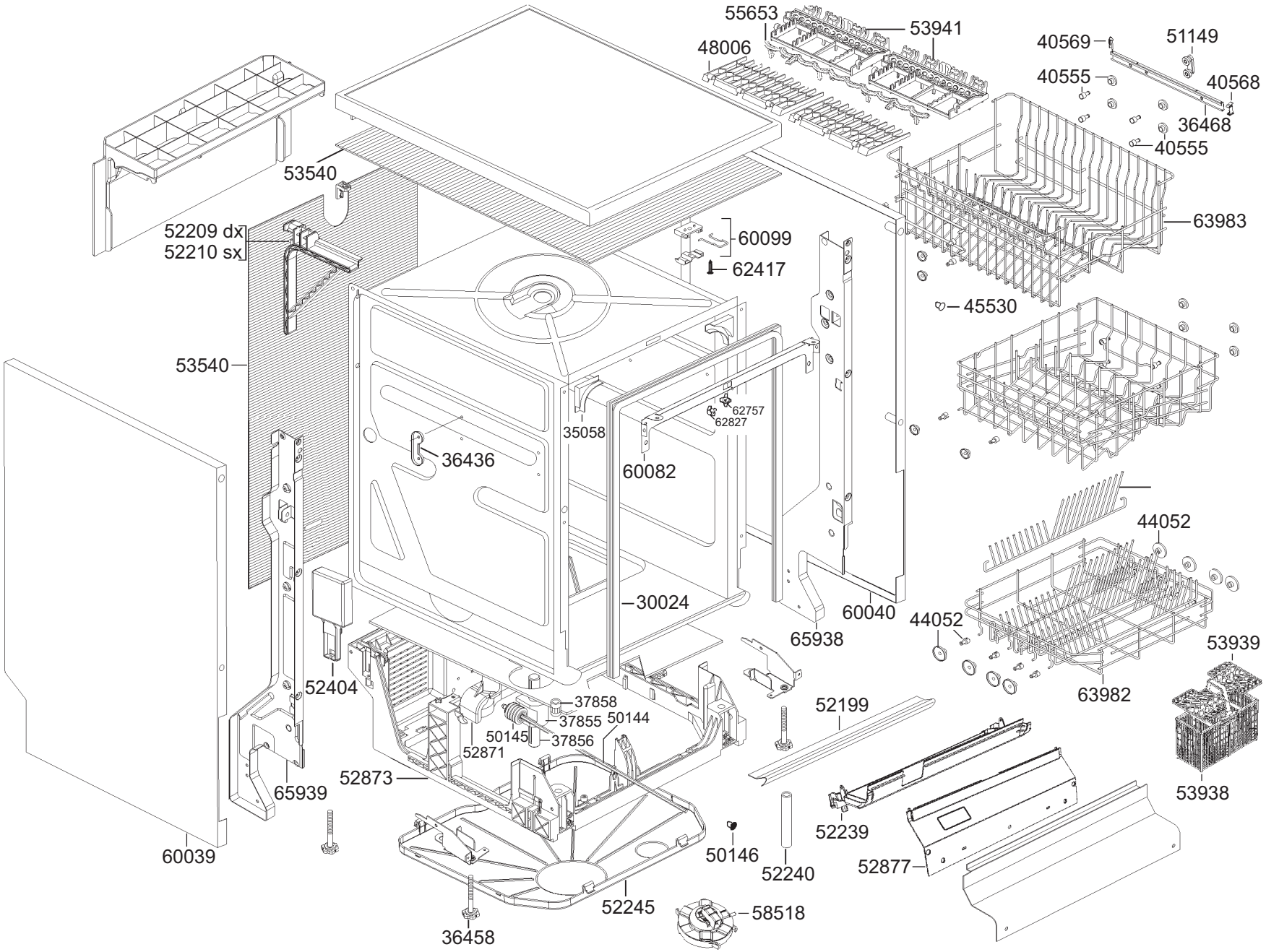


smeg S.p.A
Via Circonvallazione Nord, 36
42016 Guastalla (RE)

FORM. A4

LA RIPRODUZIONE O LA CESSIONE DEL PRESENTE DISEGNO DEVONO ESSERE AUTORIZZATE DALLA "SMEG" SPA
ANY REPRODUCTION OR TRANSFER OF THE PRESENT DRAWING MUST BE AUTHORIZED BY "SMEG" SPA

| MODELLO - MODEL | CODICE - ART.NO. | VERSIONE - EDITING |
|---|---|---|
| PL1107NE1 | 128155 - D | 01 del 08.09.2005 |