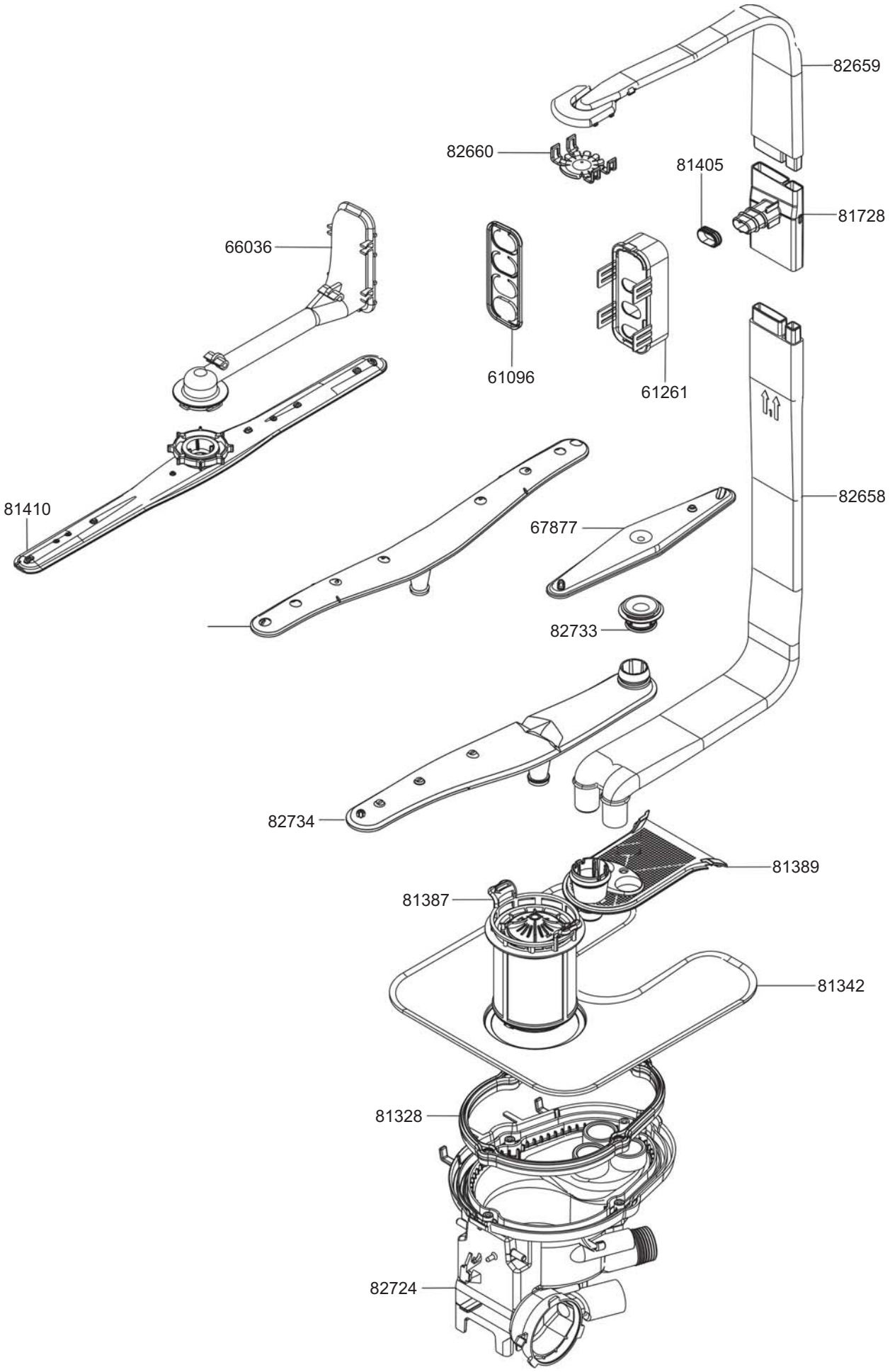

smeg S.p.A	mm FORM. A4	LA RIPRODUZIONE O LA CESSIONE DEL PRESENTE DISEGNO DEVONO ESSERE AUTORIZZATE ANY REPRODUCTION OR TRANSFER OF THE PRESENT DRAWING MUST BE AUTHORIZED	MODELLO - MODEL DWAU147X	CODICE - ART.NO. 109070 - A	VERSIONE - EDITING 01 del 14.01.2011

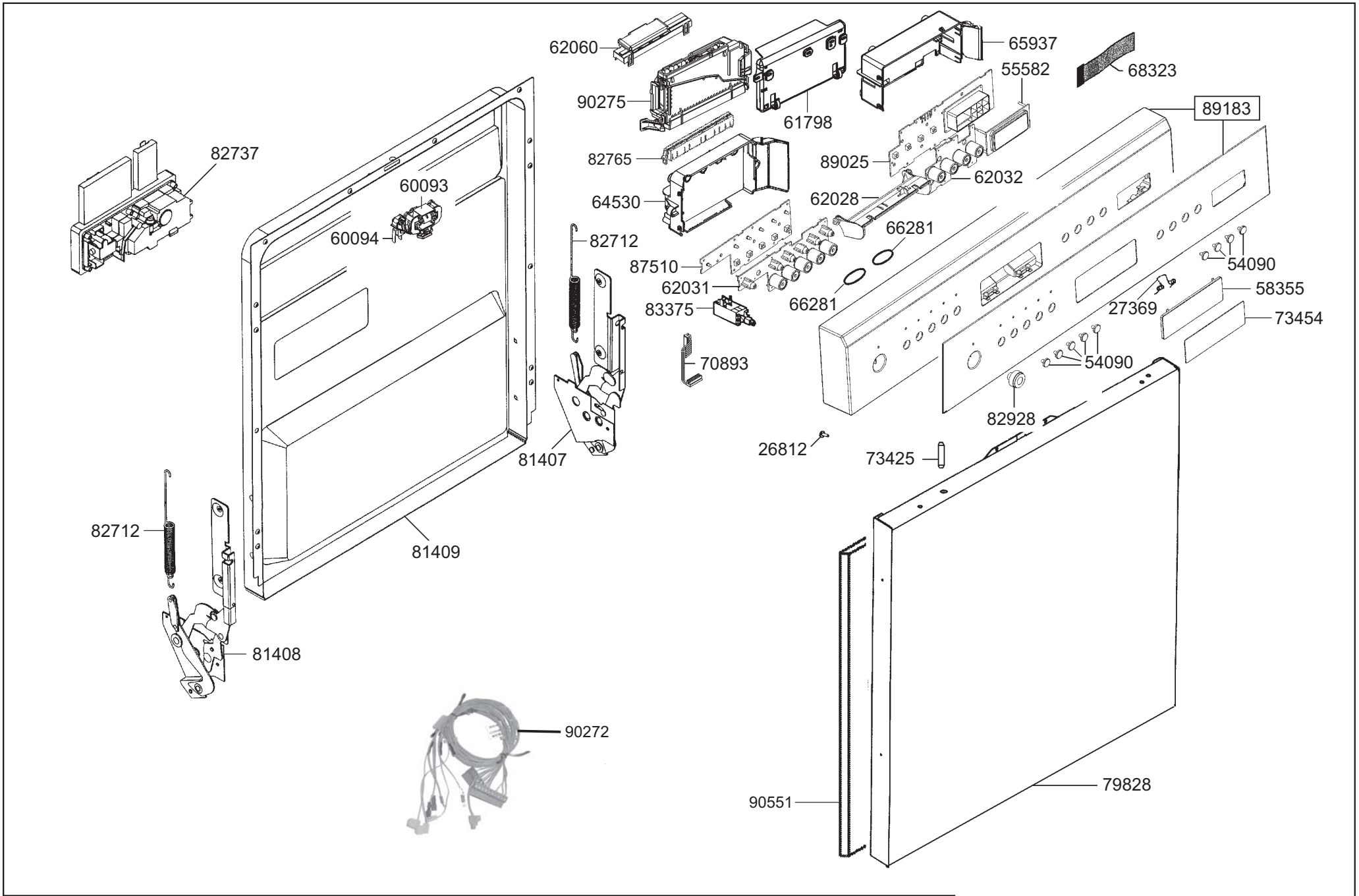

smeg S.p.A	mm FORM. A4	LA RIPRODUZIONE O LA CESSIONE DEL PRESENTE DISEGNO DEVONO ESSERE AUTORIZZATE ANY REPRODUCTION OR TRANSFER OF THE PRESENT DRAWING MUST BE AUTHORIZED	MODELLO - MODEL DWAU147X	CODICE - ART.NO. 109070 - B	VERSIONE - EDITING 01 del 14.01.2011

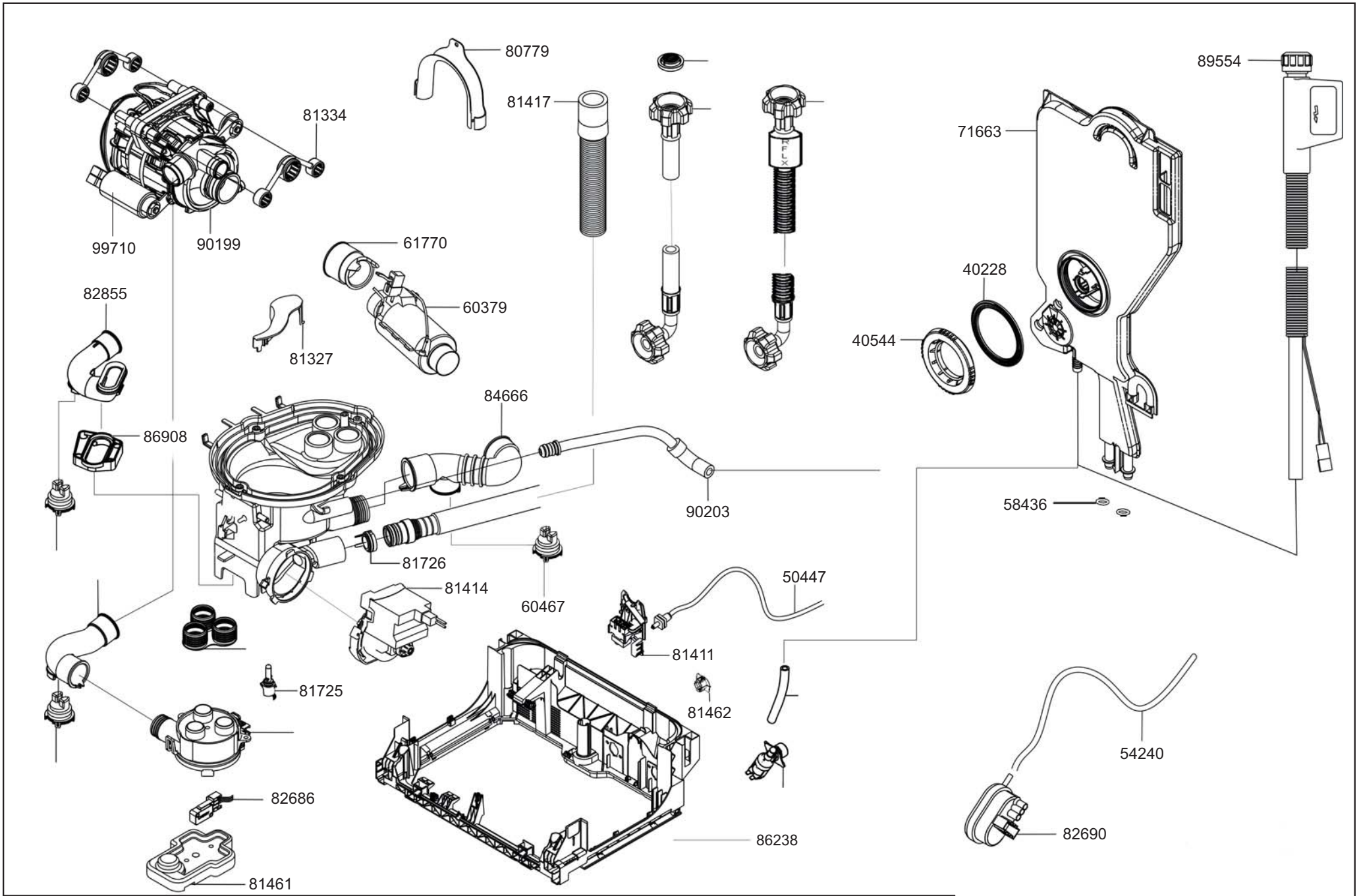

smeg S.p.A	mm FORM. A4	LA RIPRODUZIONE O LA CESSIONE DEL PRESENTE DISEGNO DEVONO ESSERE AUTORIZZATE ANY REPRODUCTION OR TRANSFER OF THE PRESENT DRAWING MUST BE AUTHORIZED	MODELLO - MODEL DWAU147X	CODICE - ART.NO. 109070 - C	VERSIONE - EDITING 01 del 14.01.2011

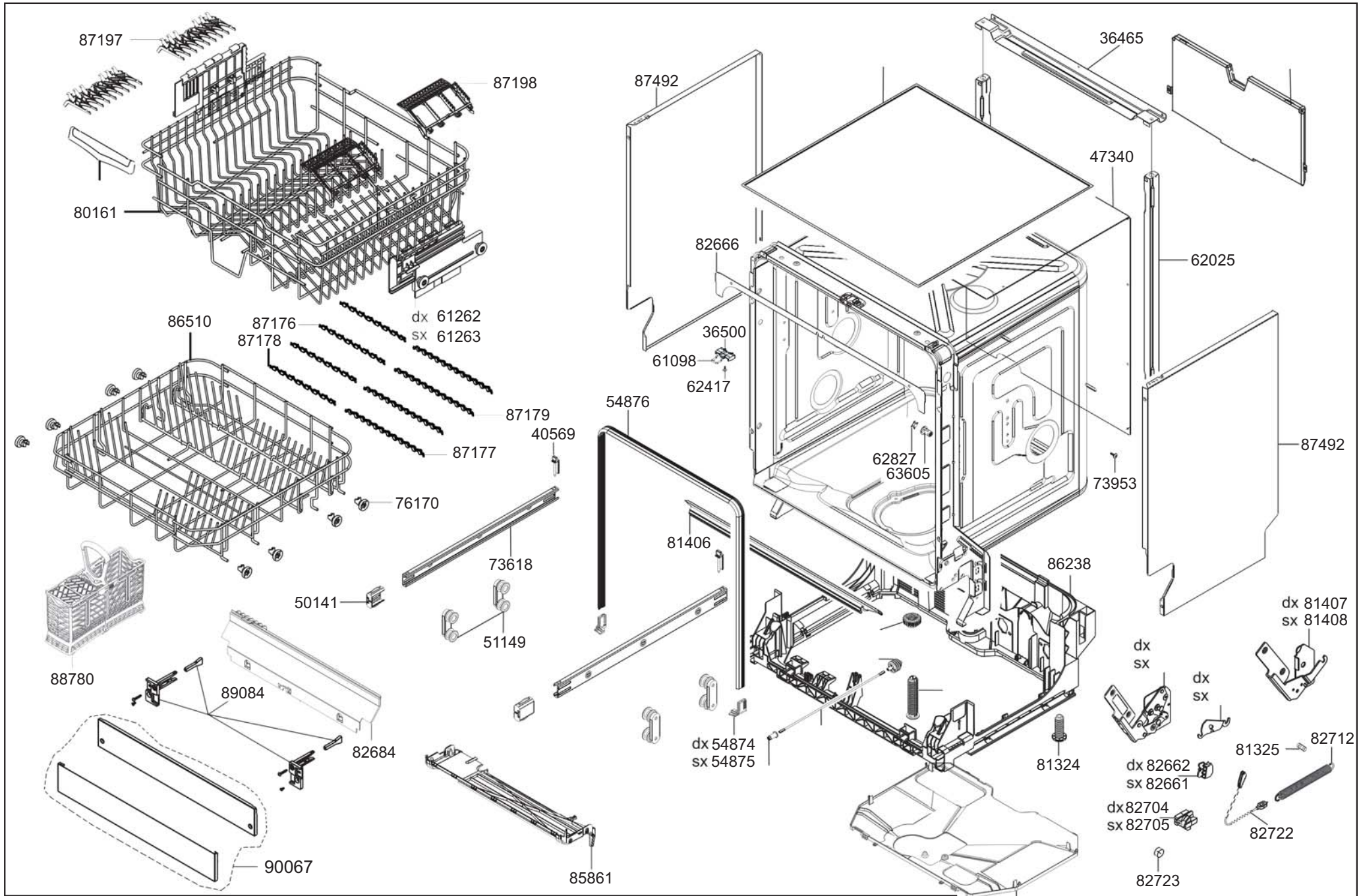

smeg S.p.A	FORM. A4	LA RIPRODUZIONE O LA CESSIONE DEL PRESENTE DISEGNO DEVONO ESSERE AUTORIZZATE ANY REPRODUCTION OR TRANSFER OF THE PRESENT DRAWING MUST BE AUTHORIZED	MODELLO - MODEL DWAU147X	CODICE - ART.NO. 109070 - D	VERSIONE - EDITING 01 del 14.01.2011