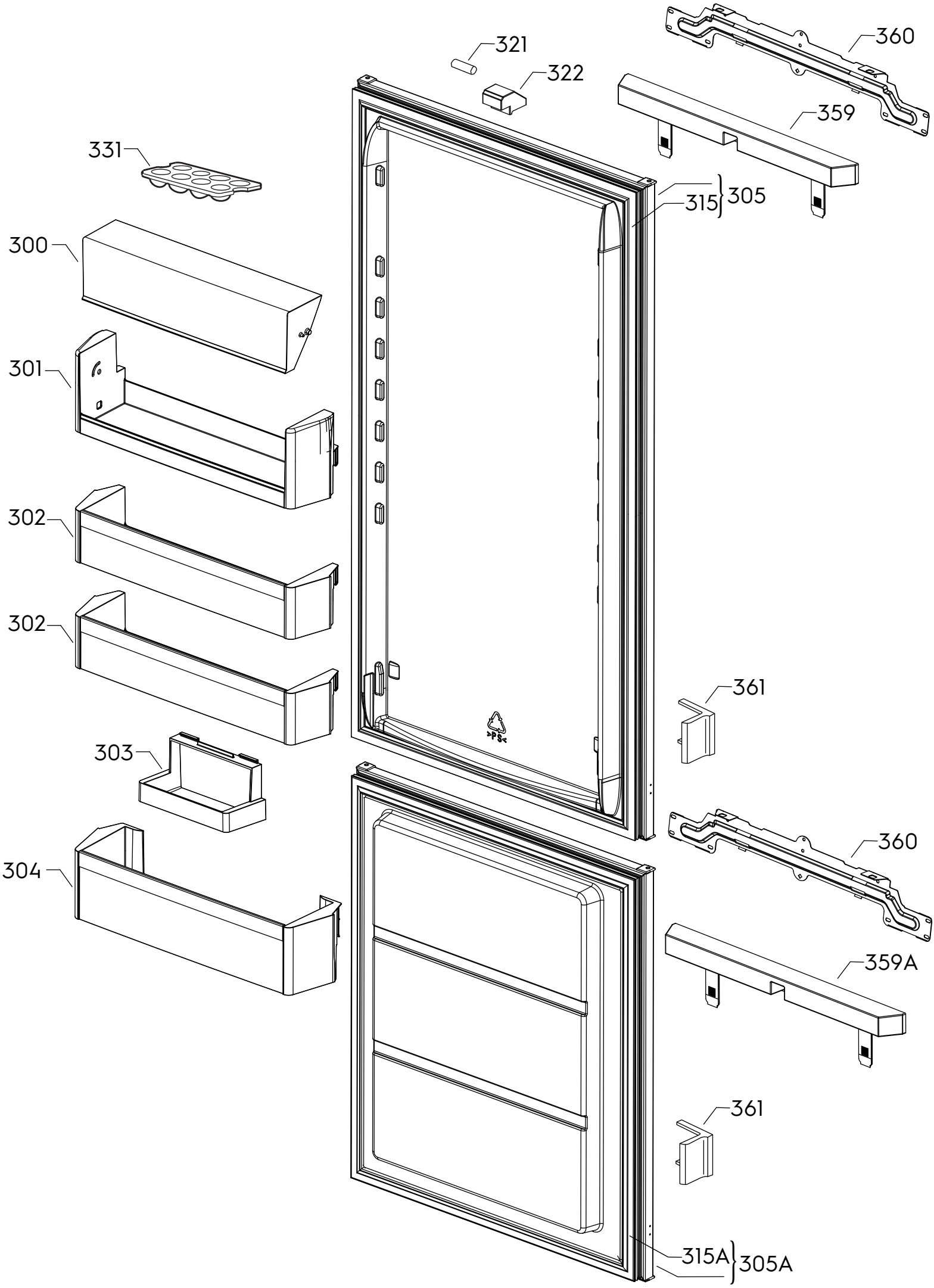

P09253080598