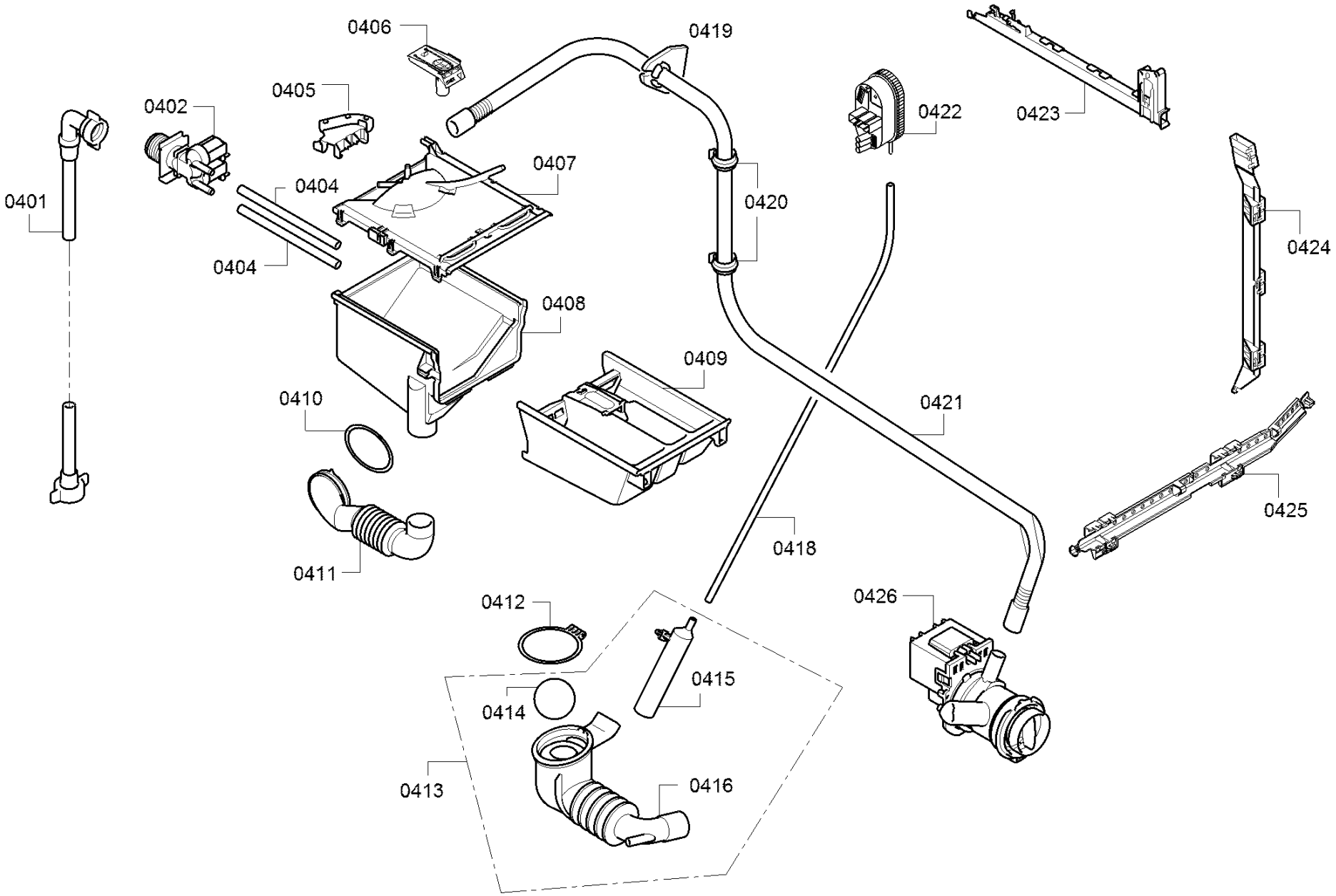
0406
0419
0405
0402
0422
0423
0407
0404
0401
0420
0424
0404
0408
0409
0410
0421
0425
0418
0411
0412
0426
0415
0414
0413
0416