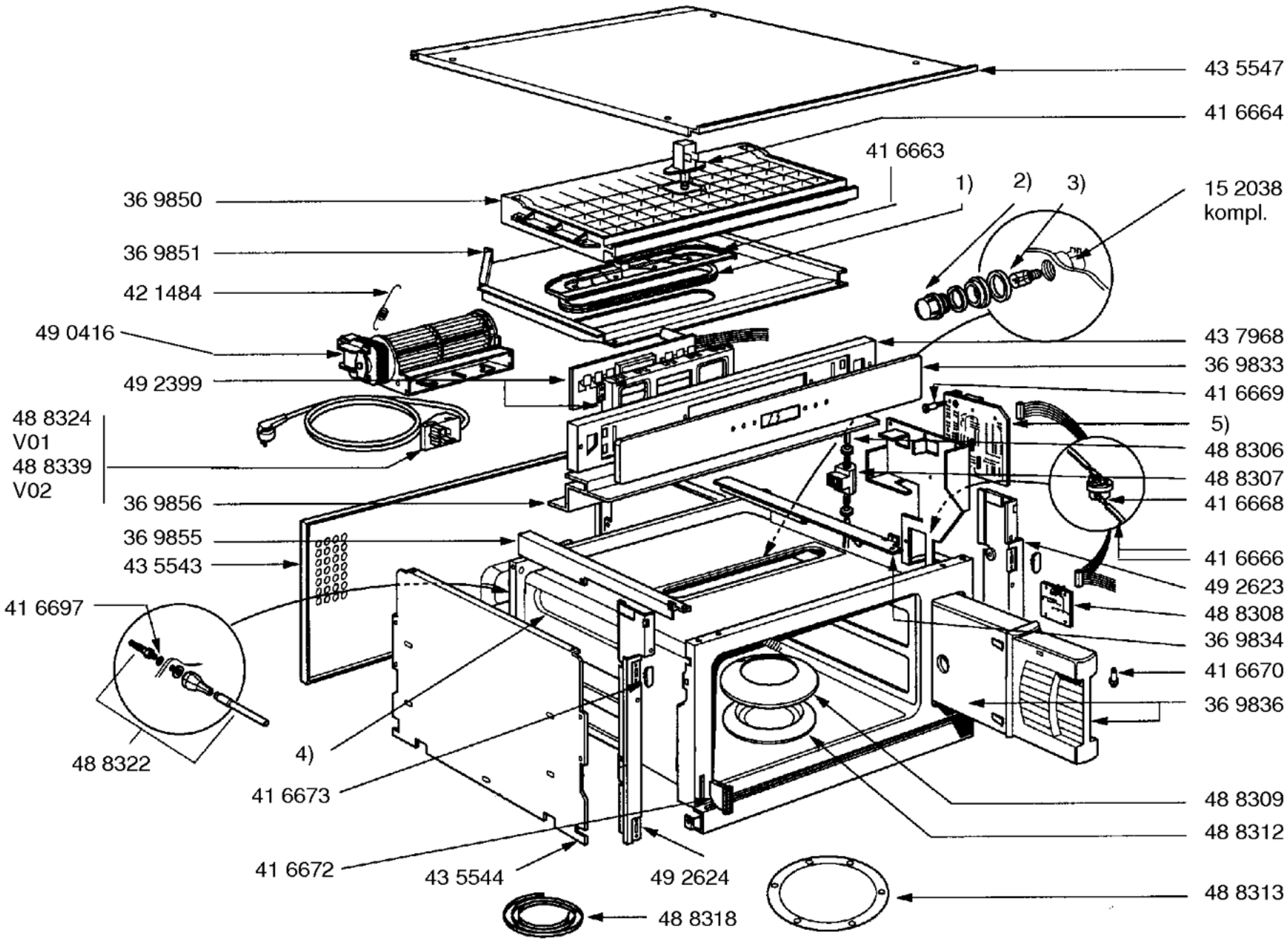

Gebrauchsanweisung
58 2869
(de,en,fr,nl,it)
58 2872
(es,pt,el,tr)

Montageleitung
58 2876
(de,en,fr,nl,it,es,pt,da,no
sv,fi,el,ru,tr)

Kochbuch
58 2878
(de,en,fr,nl,it)

Zubehör:
Edelstahlblende
HZ28D55
Geschirr–Set
HZ28D56

1) 41 6665
2) 15 5333
3) 03 2196
4) 36 9845
Heizung rundum
36 9882
Heizung Rückwand
5) 42 1485

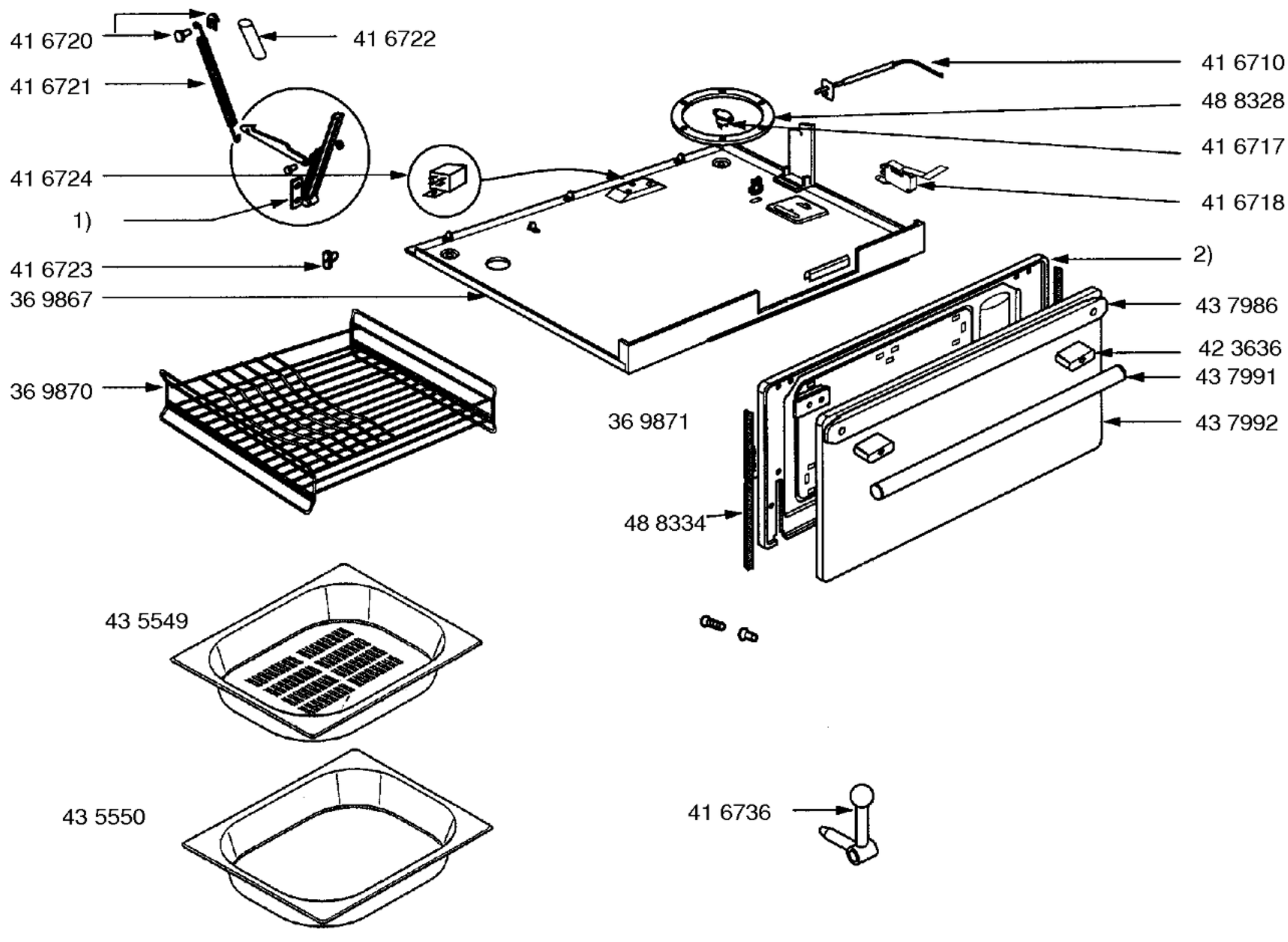

1) 42 1486 links
42 1487 rechts
2) 43 5548