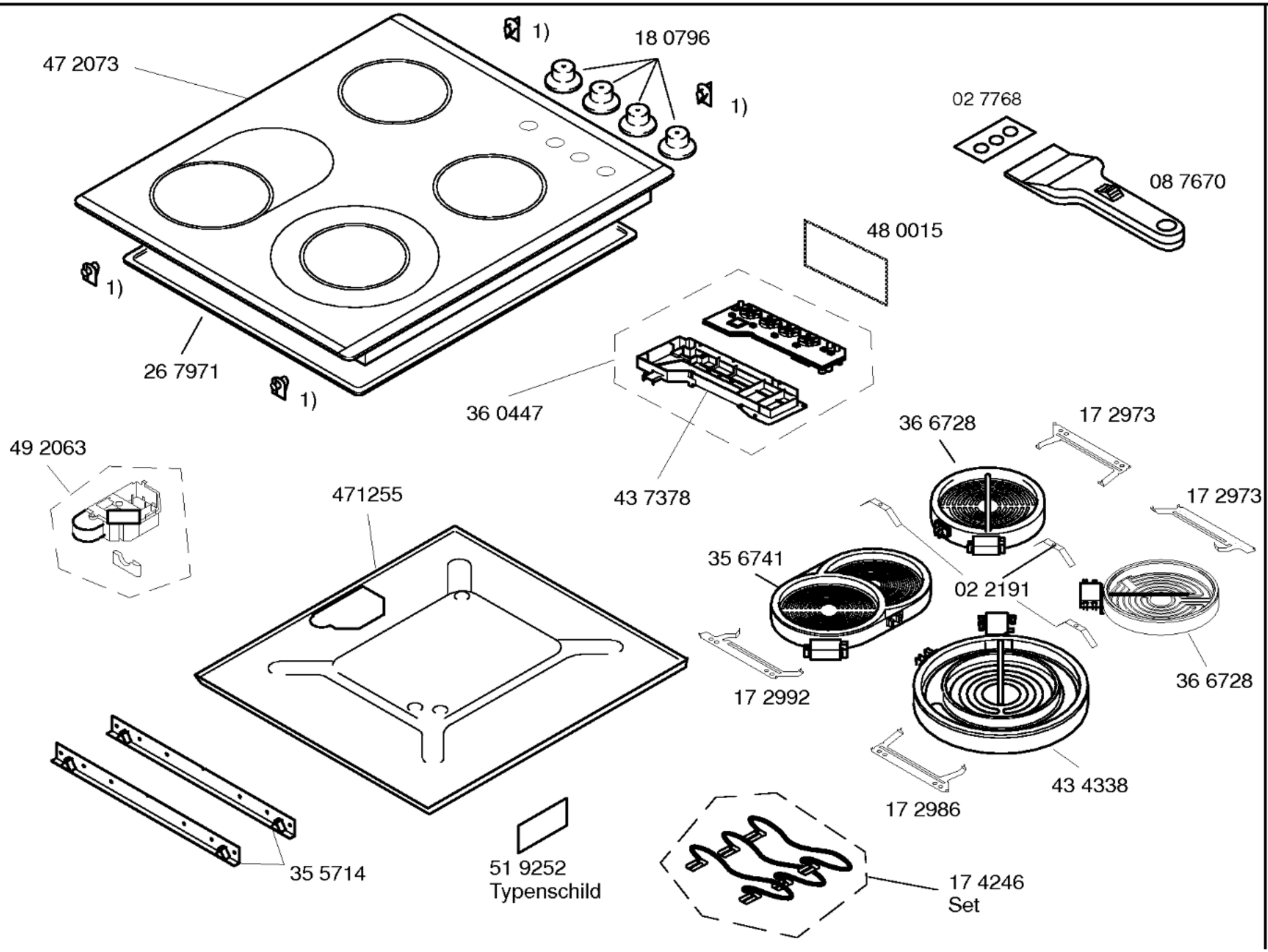

Gebrauchsanweisung
58 8380
(de,fr,nl,it)

Montageanleitung
58 8189
(cz,de,dk,es,fi,fr,gb,gr,
it,nl,no,pl,pt,ru,se,tr)

1) 17 4959