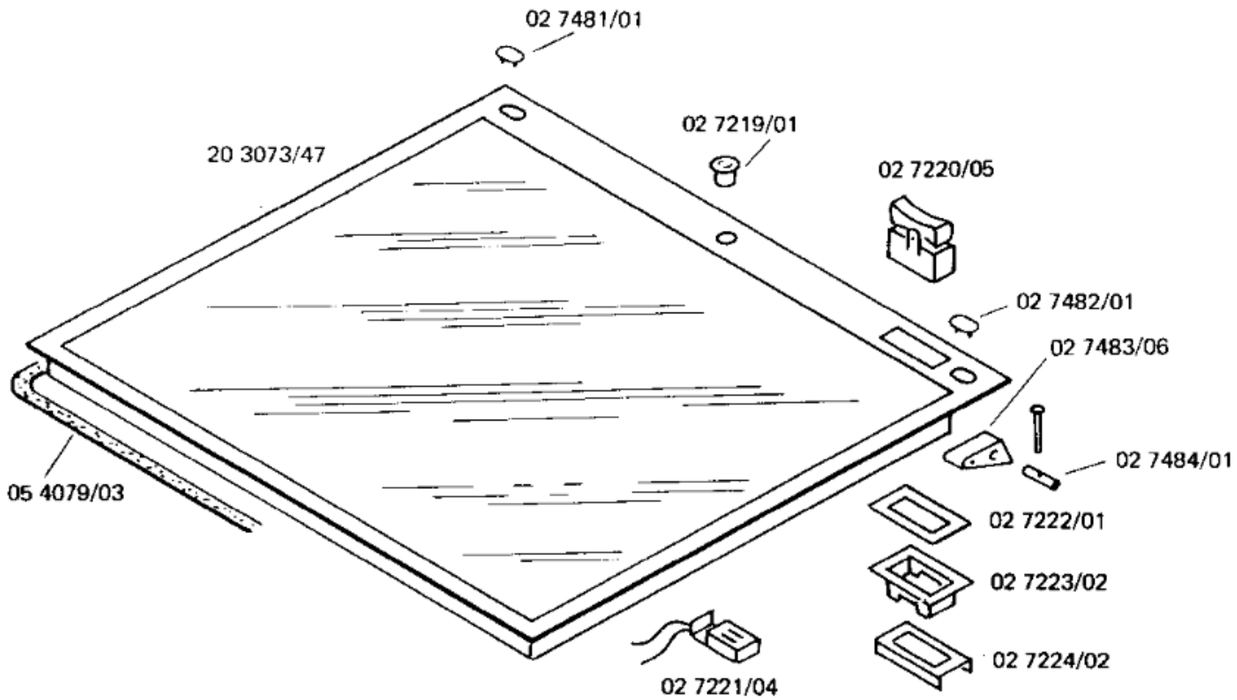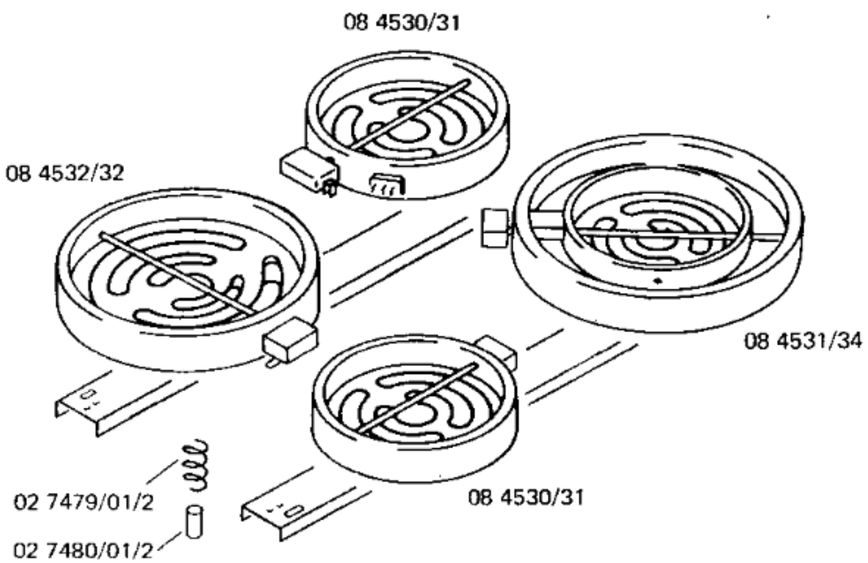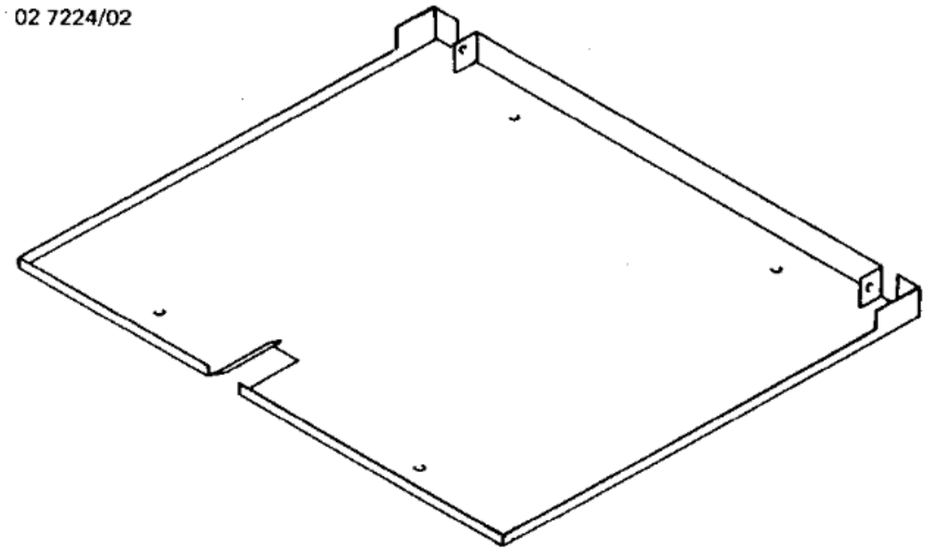51 2322/00
Gebrauchsanweisung