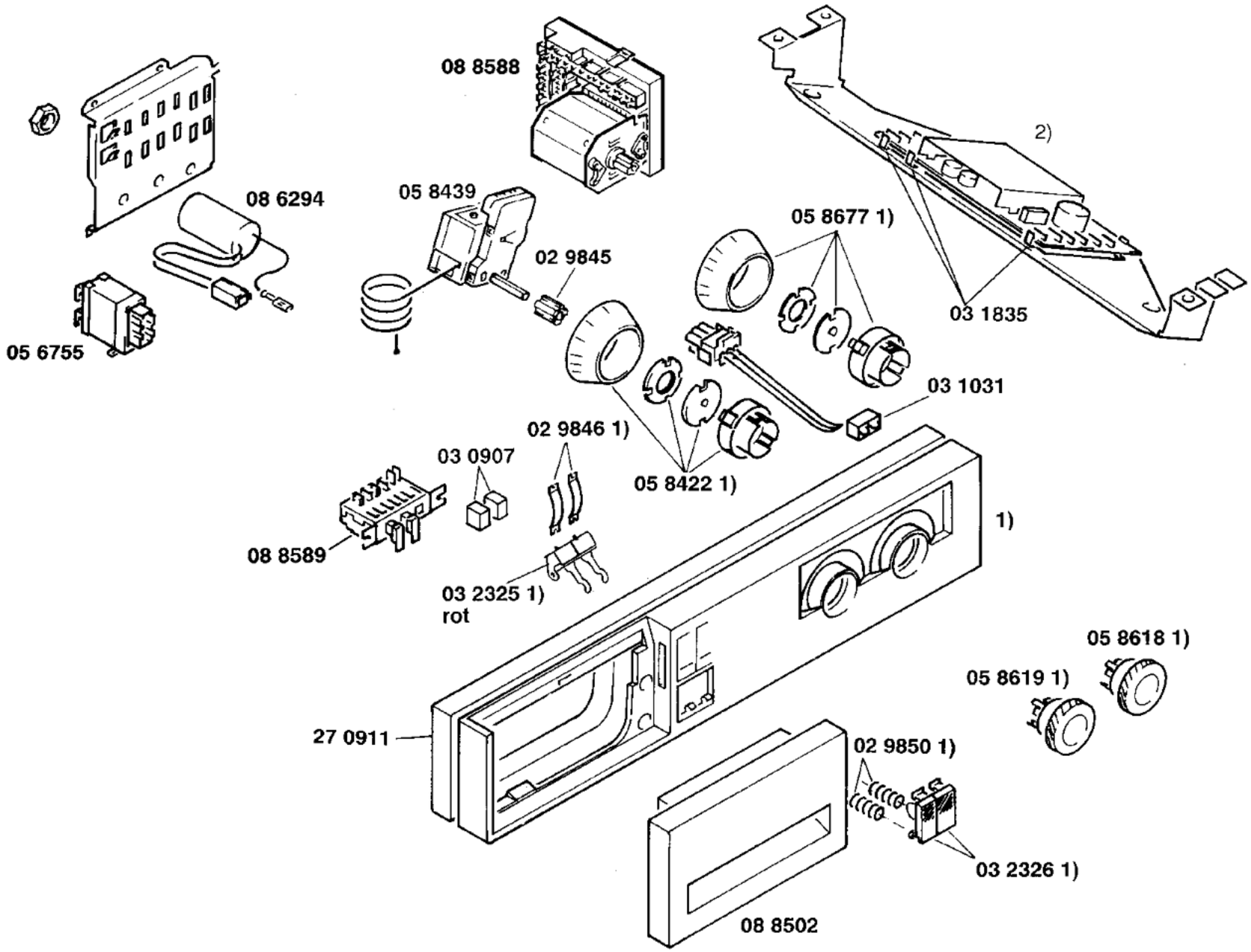

Gebrauchsanweisung:
51 4762
(D,F,NL,GB,E,I)

Programmtabelle:
51 4763
(D,F,NL,GB,E,I)

Aufstellanweisung:
51 4739
(D,F,NL,GB,E,I)

1) 27 2930
Blende kompl.
2) 08 8224
15 5272
Triac–Motorleistung

Höhenanpassung 91 cm:
Z7040X0

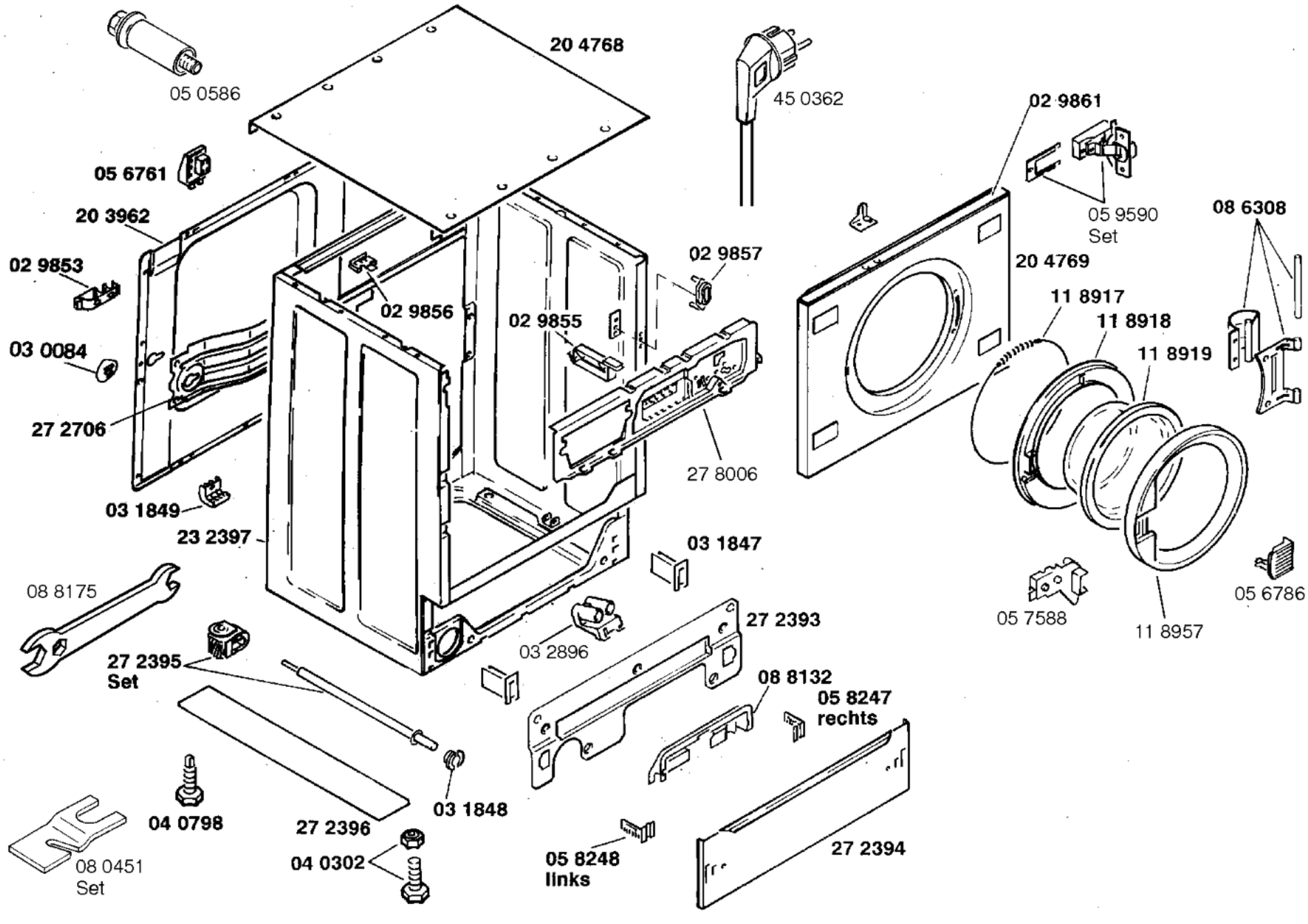

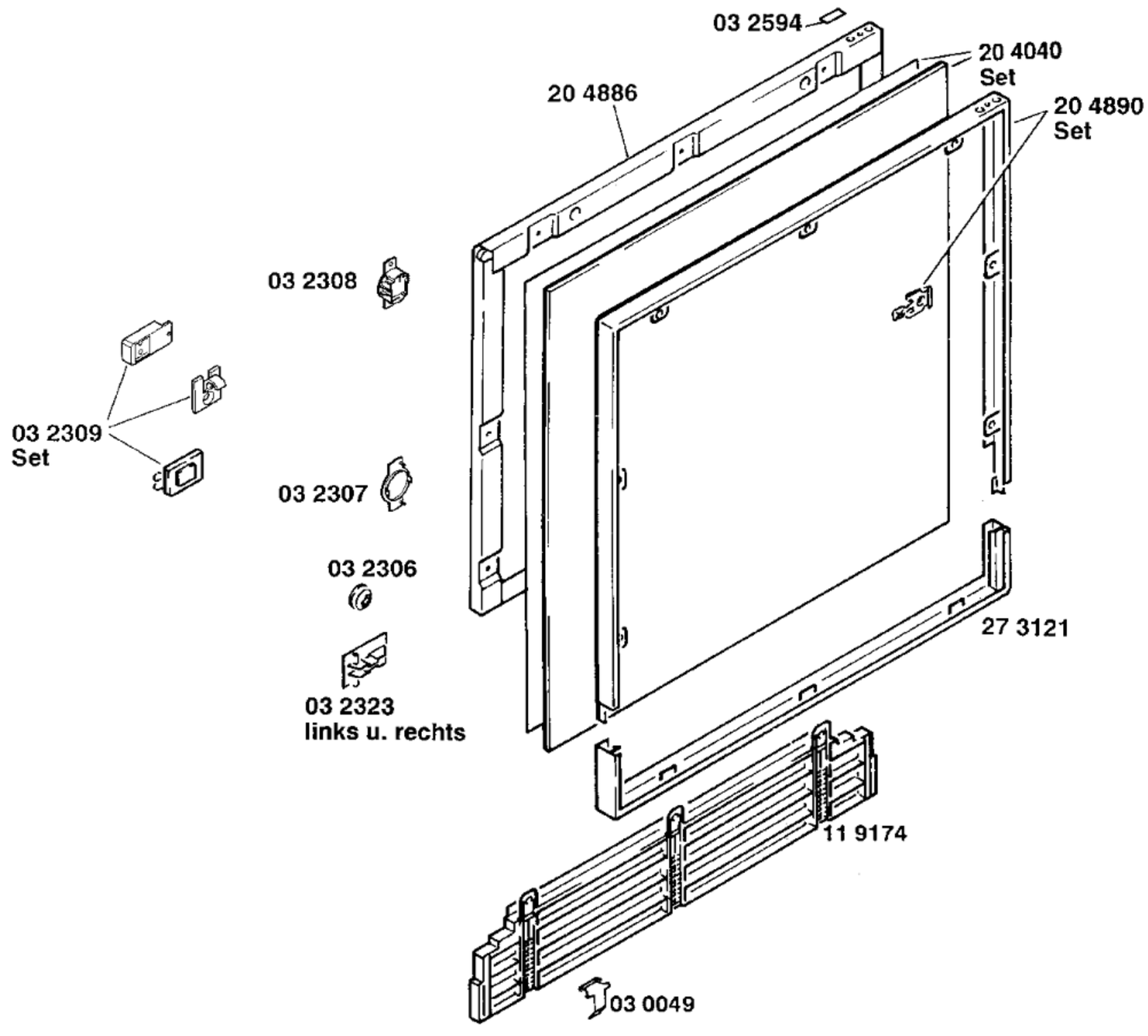
03 2594
20 4040
Set
20 4886
20 4890
Set
03 2308
03 2309
Set
03 2307
03 2306
27 3121
03 2323
links u. rechts
11 9174
03 0049

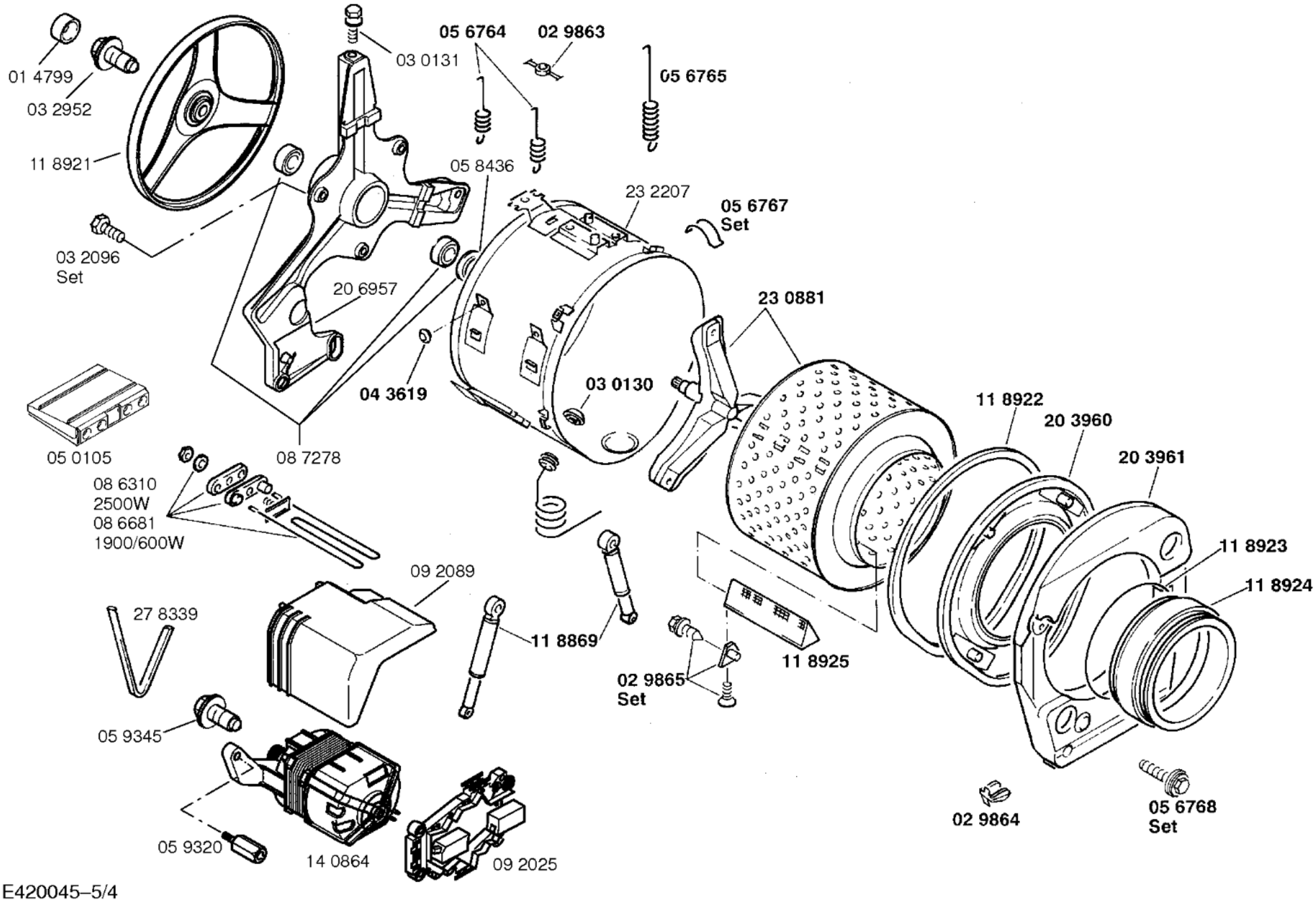
01 4799
03 2952
11 8921
03 2096
Set
03 0131
05 6764
02 9863
05 6765
05 8436
23 2207
05 6767
Set
20 6957
23 0881
04 3619
03 0130
11 8922
20 3960
20 3961
05 0105
08 7278
08 6310
2500W
08 6681
1900/600W
11 8923
11 8924
09 2089
27 8339
11 8869
11 8925
02 9865
Set
05 9345
05 9320
14 0864
09 2025
02 9864
05 6768
Set

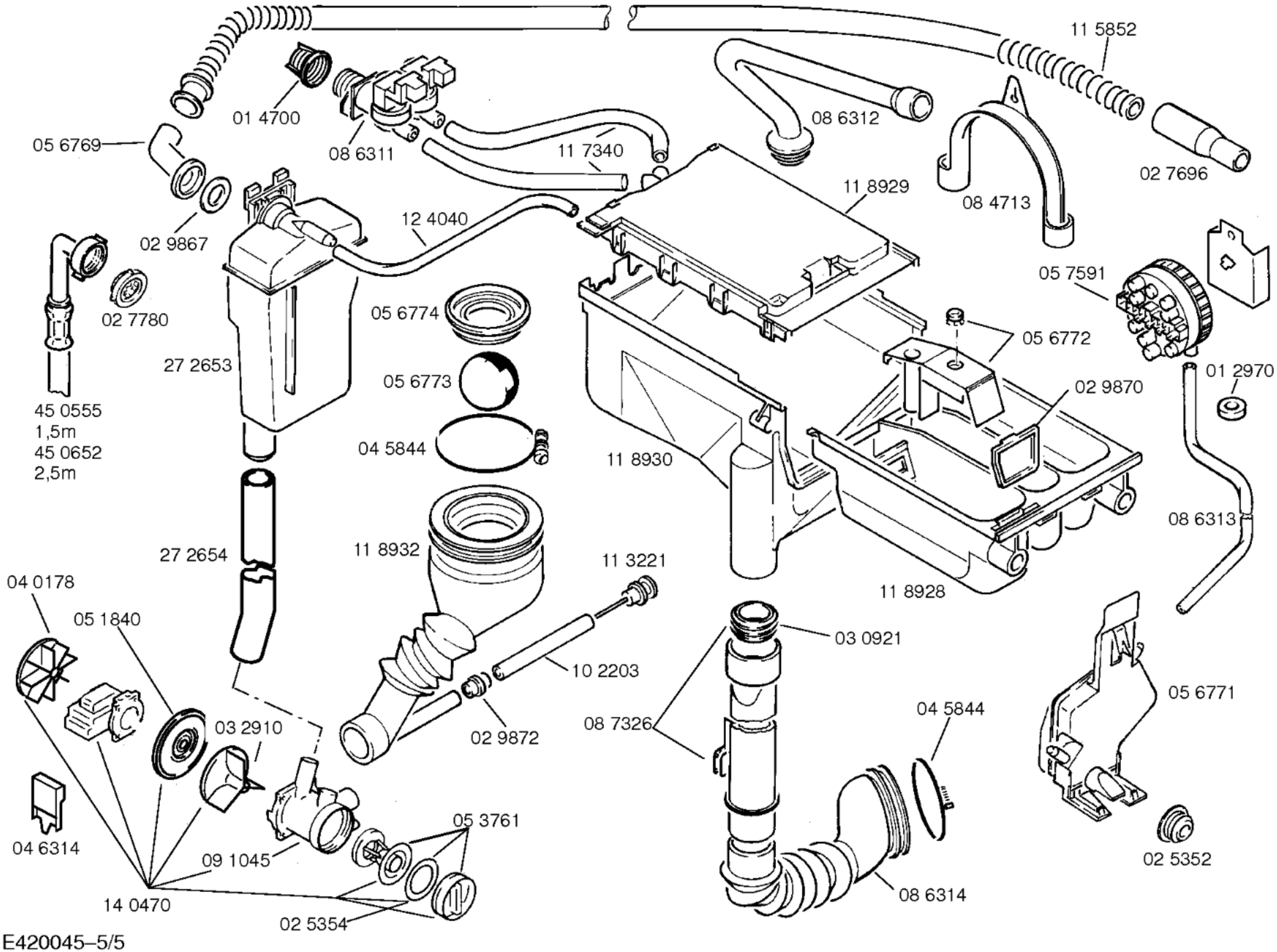
11 5852
01 4700
08 6312
05 6769
08 6311
11 7340
02 7696
11 8929
08 4713
12 4040
02 9867
05 7591
02 7780
05 6774
05 6772
27 2653
05 6773
01 2970
02 9870
45 0555
1,5m
45 0555
2,5m
04 5844
11 8930
08 6313
27 2654
11 8932
11 3221
11 8928
04 0178
05 1840
03 0921
10 2203
05 6771
03 2910
02 9872
08 7326
04 5844
05 3761
04 6314
09 1045
02 5352
14 0470
08 6314
02 5354

E420045–5/5