Tips und Rezepte
51 2100
D1,D2,CH1,CH2
(D)
51 2778
N1,SF1
(N)

Gebrauchsanweisungen:
51 2670
SF1
(SF)
51 2213
D1,D2,CH1,CH2
(D,F,I,NL)
51 2547
N1
(N)

Einbauanleitungen:
51 0703
D1,D2,CH1,CH2
(D,F,GB,I,NL)
51 0883
N1,SF1
(D,N,DK,SF)

02 1267
Befestigungssatz

Sonderzubehör
Blatt 15, 19

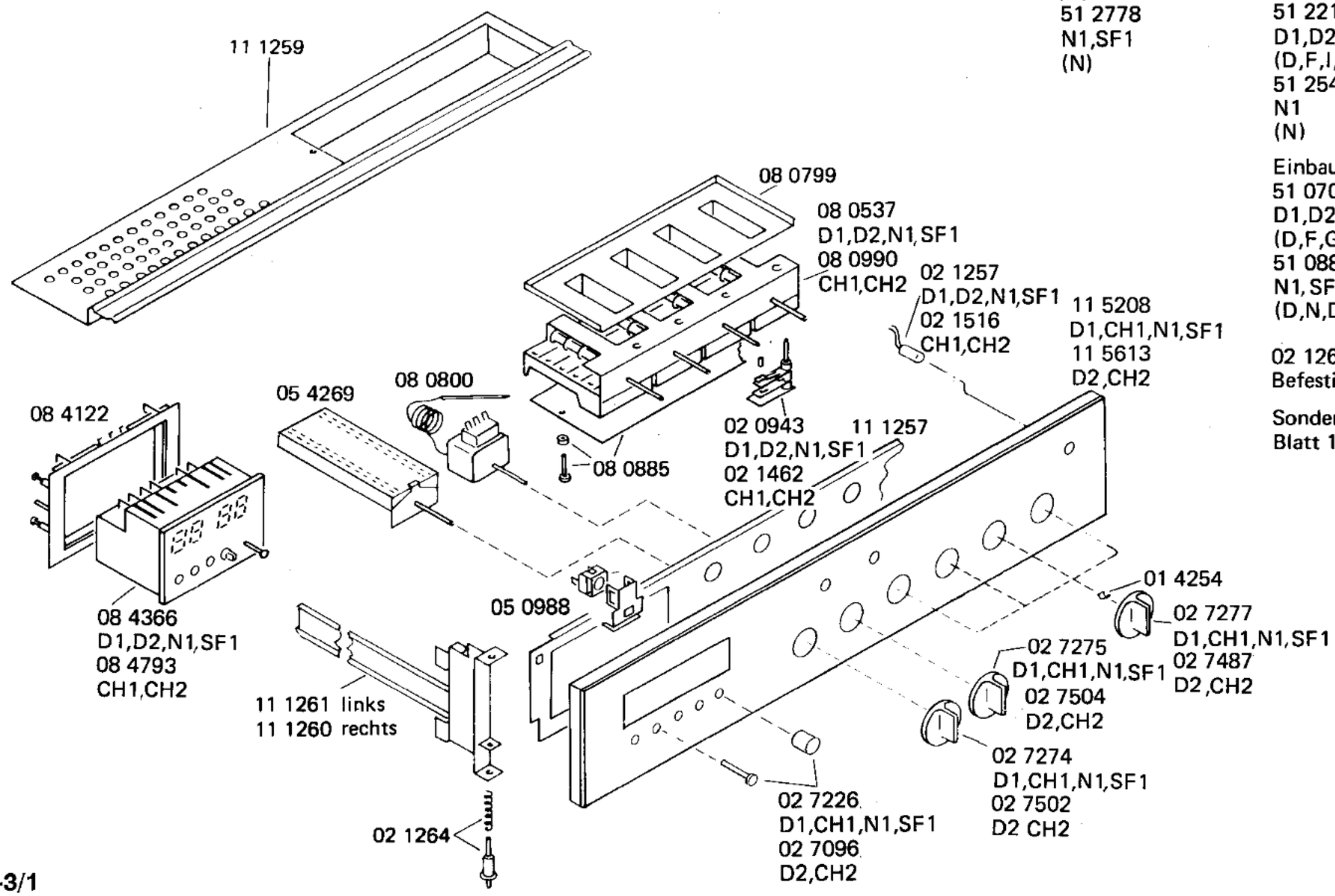

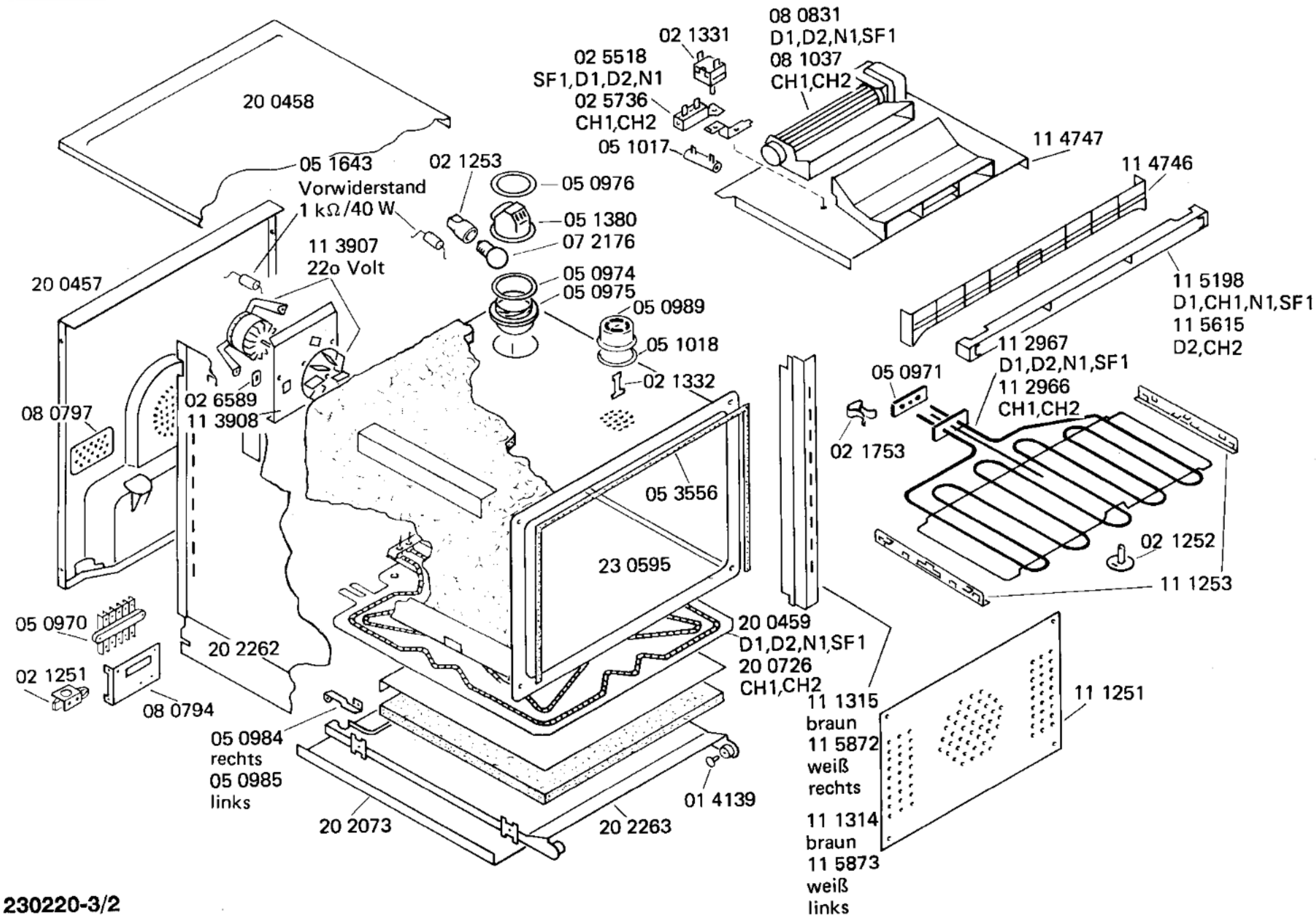
20 0458
05 1643
Vorwiderstand
1 kΩ/40 W
11 3907
22o Volt
20 0457
08 0797
02 6589
11 3908
05 0970
02 1251
08 0794
20 2262
02 1253
05 0976
05 1380
07 2176
05 0974
05 0975
05 0989
05 1018
02 1332
05 3556
23 0595
05 0984
rechts
05 0985
links
20 2073
20 2263
01 4139
02 1331
02 5518
SF1,D1,D2,N1
02 5736
CH1,CH2
05 1017
08 0831
D1,D2,N1,SF1
08 1037
CH1,CH2
11 4747
11 4746
11 5198
D1,CH1,N1,SF1
11 5615
D2,CH2
11 2967
D1,D2,N1,SF1
11 2966
CH1,CH2
05 0971
02 1753
02 1252
11 1253
20 0459
D1,D2,N1,SF1
20 0726
CH1,CH2
11 1315
braun
11 5872
weiß
rechts
11 1314
braun
11 5873
weiß
links
11 1251

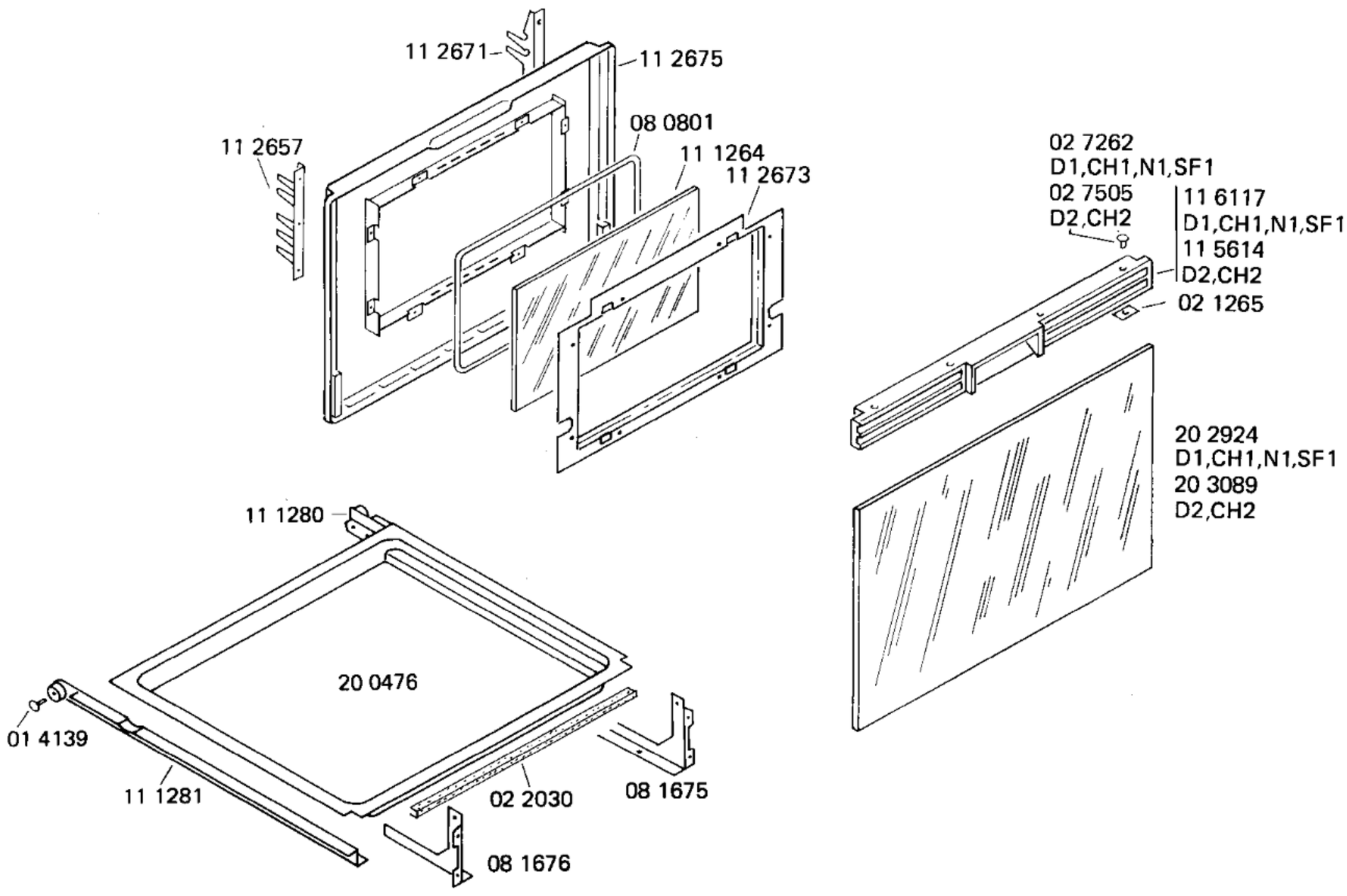
11 2671
11 2675
11 2657
08 0801
11 1264
11 2673
02 7262
D1,CH1,N1,SF1
02 7505
D2,CH2
11 6117
D1,CH1,N1,SF1
11 5614
D2,CH2
02 1265
20 2924
D1,CH1,N1,SF1
20 3089
D2,CH2
11 1280
20 0476
01 4139
11 1281
02 2030
08 1675
08 1676