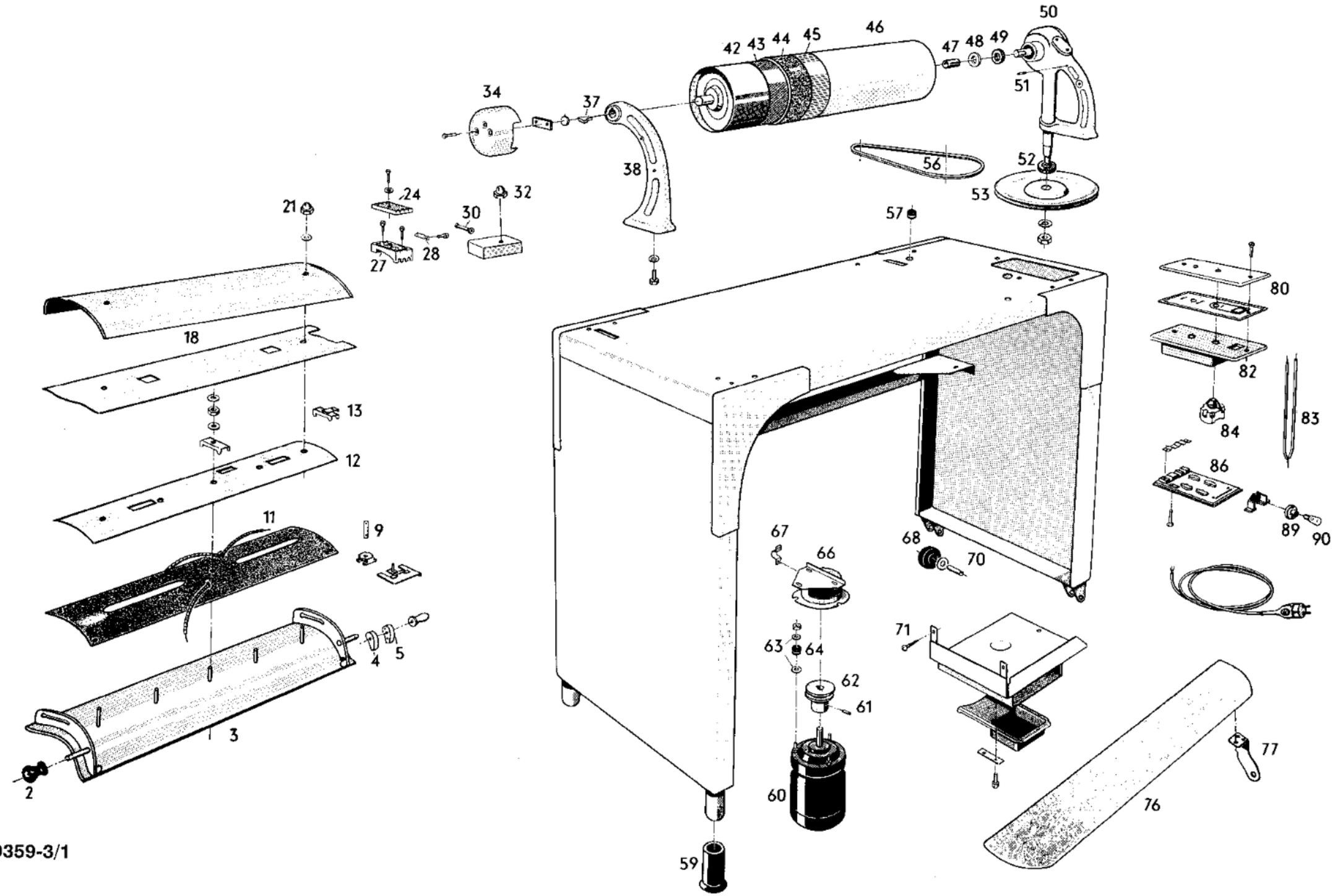
50
42 43 44 45
46
47 48 49
51
34
37
38
56
52
53
24
32
21
30
57
27
28
80
18
82
13
84
83
12
86
11
9
89
90
67
66
68
70
71
63
64
4
5
62
61
3
77
60
76
2
59

220359-3/1

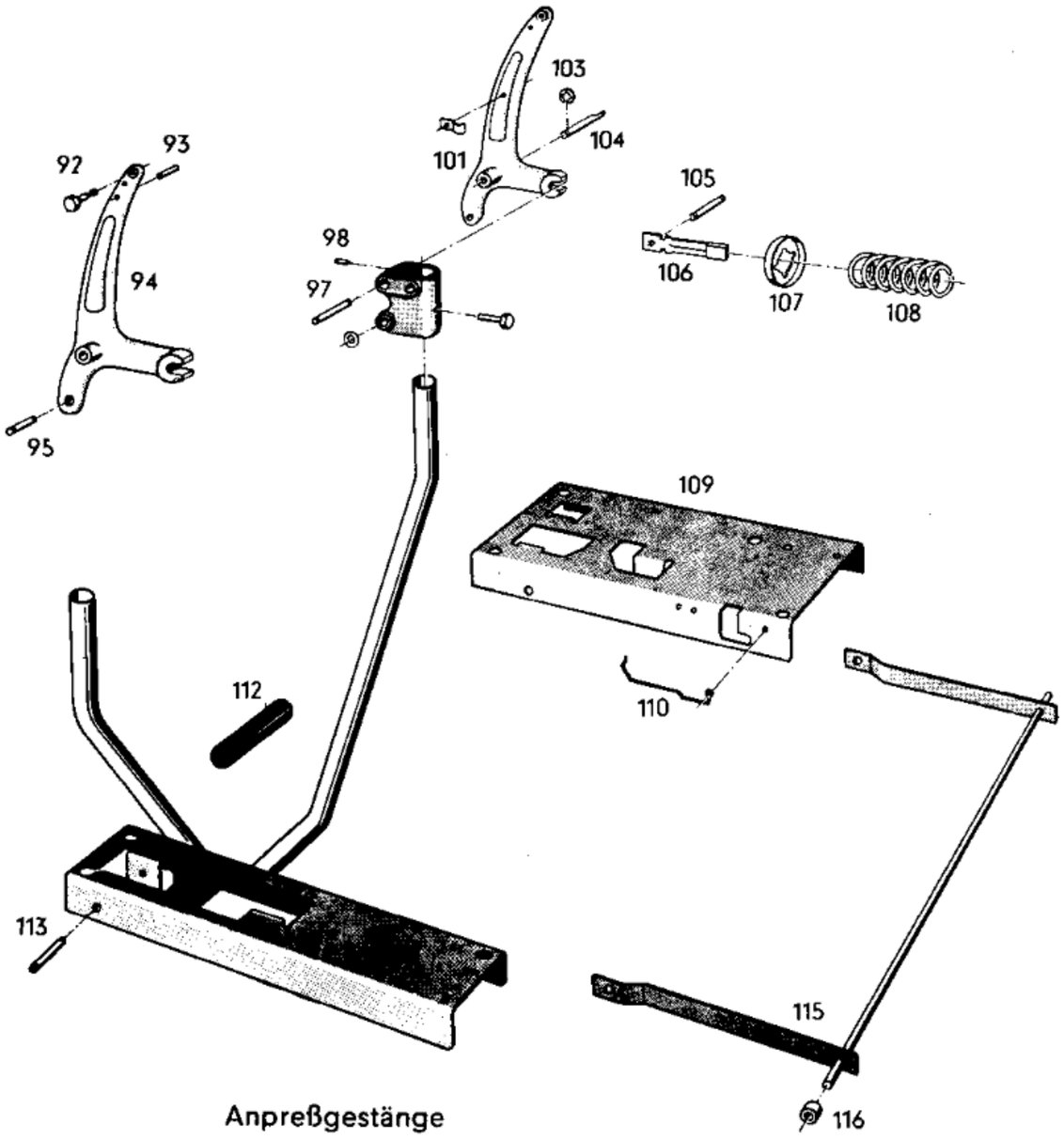

Anpreßgestänge

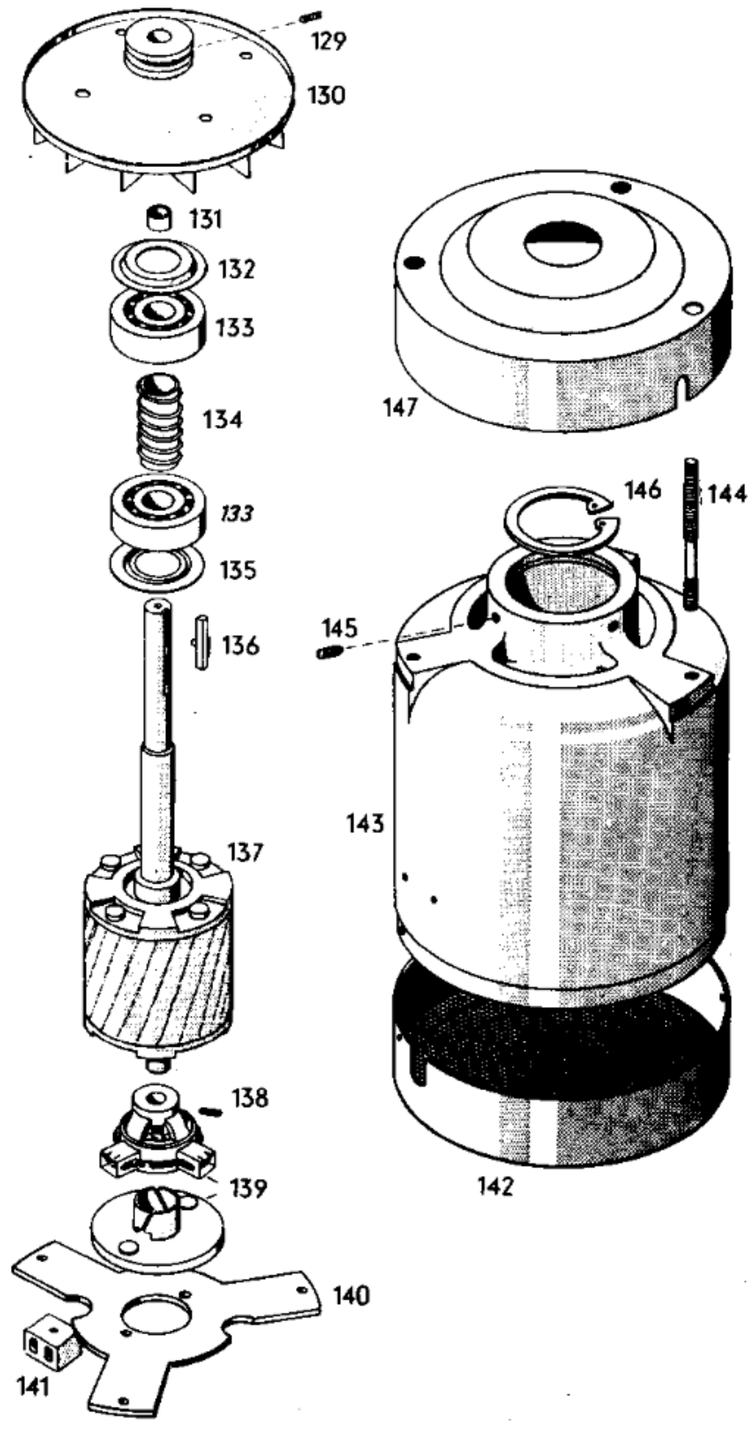

2	04 **0343**/09/2 für HB 4 b
3	19 **0335**/34 für HB 4 b
4	04 **0632**/03 links, für HB 4 a, ab
5	04 **0633**/03 rechts, für HB 4 a, ab
11	07 **0579**/33 für HB 4 b
12	19 **0336**/12 für HB 4
18	Muldenisolation
a	19 **0337**/02 für HB 4 a, ab
b	19 **0338**/03 für HB 4 b
21	01 **0370**/08/10
24	04 **0349**/05/2 für HB 4 b
27	04 **0350**/11/2 Anschlußkasten für HB 4 b
38	10 **0402**/26
42	19 **0245**/30 Bügelwalze
43	45 **0132**/04 Jute, Umwicklung
44	45 **0680**/31 Stahlwollematte
45	45 **0133**/22 Molton
46	45 **0134**/99 Überzug
47	01 **0376**/12/5
49	01 **0379**/14/2 Simmerring
50	10 **0404**/44 Getriebe, einbaufertig für HB 4
	dazu für HB, HB 2, HB 3
	01 **0512**/02/20 Sprengring
52	01 **0378**/10/2 Simmerring
53	10 **0403**/21 für HB 4
56	04 **0354**/08
60	13 **0004**/49 Motor (aRex 8,9-4) für 110 V
	13 **0005**/49 Motor (aRex 8,9-4) für 120 V
	13 **0006**/49 Motor (aRex 8,9-4) für 220 V
62	04 **0356**/22
64	01 **0384**/03/10 Gummipuffer
70	01 **0386**/03/5
76	19 **0247**/24
80	04 **0362**/06
82	04 **0364**/09
83	Leitungen
	07 **0559**/10 für HB 4 ab
	07 **0300**/10 für HB 4 b
84	Schalter
	07 **0560**/20 für HB 4 a
	07 **0301**/17 für HB 4 ab, b
89	04 **3700**/02
90	04 **3707**/08 125 – 130 V
	04 **3708**/03 280 – 300 V
	04 **3709**/02 225 – 230 V
92	04 **0366**/07/2
94	10 **0406**/24 links
101	10 **0407**/24 rechts
106	04 **0371**/05/2
107	04 **0372**/04/5
108	04 **0373**/07
109	10 **1010**/22
110	04 **0374**/08/5 Feder
112	04 **0375**/04
115	10 **0410**/19

Zubehör

118	10 **0411**/21 Schutzhaube (Acella-Folie)

Einzelteile für Motor a Rex 8,9-4

129	01 **0382**/02/20 Gewindestift
130	10 **0561**/14
131	01 **0707**/08/5
132	01 **0708**/08/5
133	01 **0709**/08
137	10 **0564**/28
139	07 **0538**/25 Schalter
140	04 **0521**/09
142	10 **0565**/08
143	Gehäuse mit Ständerpaket
	07 **0541**/42 für 110 V
	07 **0575**/42 für 120 V
147	10 **0566**/05